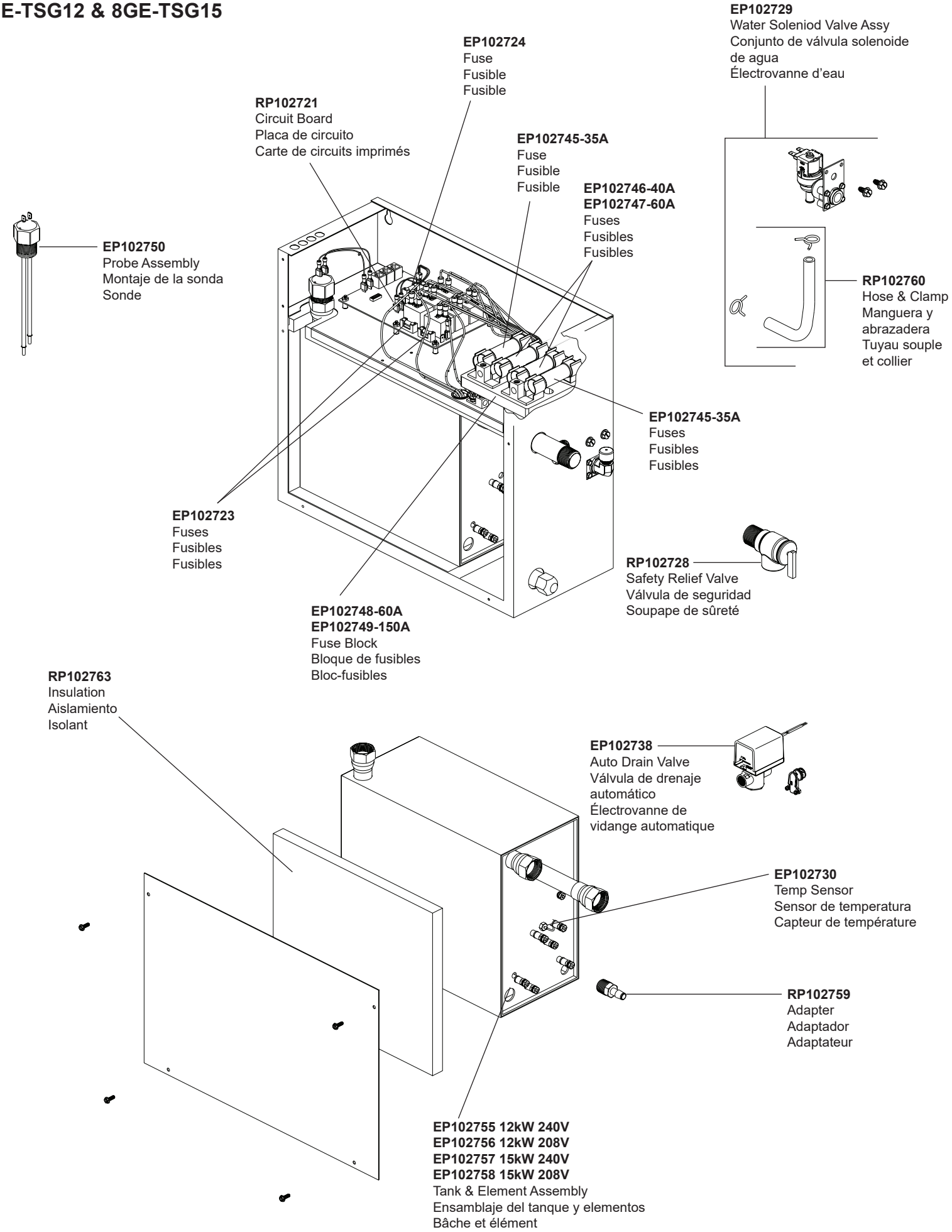Models/Modelos/Modèles
8GE-TSG12 & 8GE-TSG15