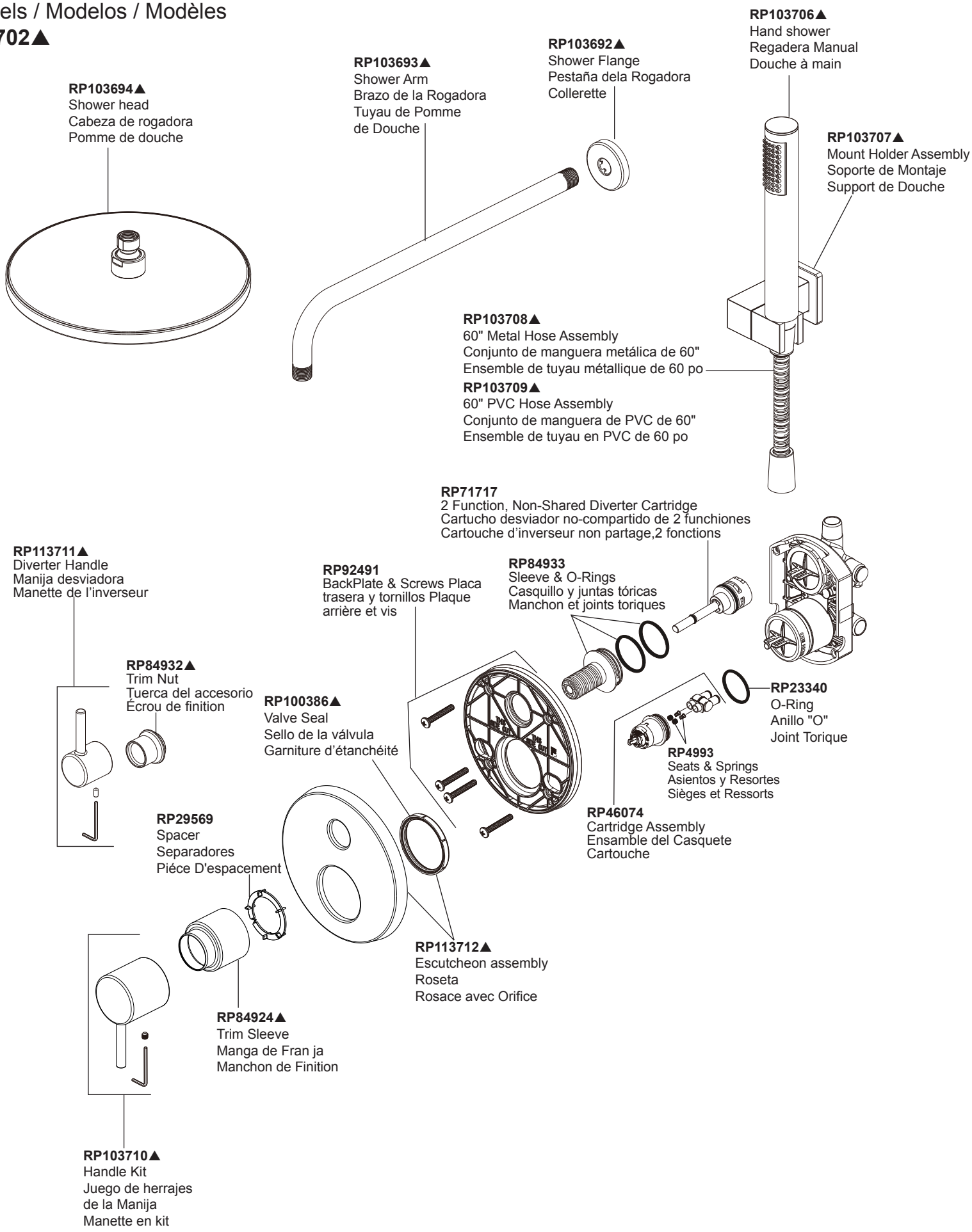Models / Modelos / Modèles
342702▲