HoldRite®

Washing Machine Outlet Box
(Applies to Non-fire and Fire Rated Application)

Caution: The long-term performance of PEX will be damaged by excessive UV radiation from sunlight. Do not store unprotected PEX outdoors. Keep PEX stored indoors in the original packaging.

A Determine orientation of the HoldRite Washing Machine Outlet Box, Non-fire or Fire Rated Box. The box can be mounted for top or bottom supplied water lines. An optional drain funnel is available for drainage of T&P and/or condensate lines.
- **A1** Bottom Mounted Water Lines (standard)
- **A2** Top
- **A3** Funnel (sold separately)
- **A4** Top Mounted Water Lines (option)

Installation on Studs (steps 3-8)

B For Non-fire rated assemblies only. Securely attach Washing Machine Outlet Box to studs using nails or wood screws. Continue with step 3 thru 8.
- **B1** Wood or metal studs. (wood studs shown)

Installation Between Studs (steps 1-8)

C For installation between studs, slide brackets onto top & bottom channels of the Washing Machine Outlet Box. Box fits HoldRite 170 Bracket, top channel ONLY. HYCO bar can fit top and bottom channels. Secure brackets to studs using nails, wood or sheet metal screws. Fire rated assemblies require 2-1/2" clearance between box and studs. Step 1 thru 8.

1. **Step 1**
   - **1.1** HYCO bar
   - **1.2** HoldRite 170 bracket or HYCO bar. (note bracket orientation)
2. **Step 2**
   - **2.1** Wood or metal studs. (wood studs shown)
3. **Step 3**
   - **3.1** Solvent weld 2" DWV pipe to desired drain opening. Use PVC solvent cement for PVC drain pipe and ABS solvent cement for ABS drain pipe. Apply glue to pipe ONLY.
   - **3.2** Apply glue
   - **3.3** 2" DWV pipe
4. **Step 4**
   - **4.1** Test drainage system to ensure no water leaks are present. When test is complete, carefully remove knockout test cap using pliers or a screwdriver and a hammer. Do not attempt to knockout test cap before securing outlet box to drain pipe.
   - **4.2** Pliers
5. **Step 5**
   - **5.1** Connect water supply lines. Verify valve is in closed position. If valve includes cap, remove valve cap prior to supply line connection. Connect water supply lines. Pressure test system and check for leaks.
6. **Step 6**
   - **6.1a** Prior to drywall installation, attach protective debris sticker.
   - **6.1b** Minimum drywall cutout: 5.75" x 6.60"
   - **6.2** Debris sticker
7. **Step 7**
   - **7.1** After wall finish, remove protectivedebris sticker. Check for leaks.
   - **7.2** Debris sticker
   - **7.3** Drywall
8. **Step 8**
   - **8.1** Install face plate. Secure the drain hose into the drain line and attach hot and cold supply lines to the respective valves. When ready for use, turn on water supply. Check for hose leaks at valve.
   - **8.2** Hot & cold supply lines.
   - **8.3** Face plate

Boîtier de sortie de machine à laver
(S'applique à une application cotée ou non cotée pour sa résistance au feu)

Attention : L'exposition prolongée du PEX aux rayons UV excessifs du soleil endommagera ses performances à long terme. Ne conservez pas le PEX non protégé à l'extérieur. Conservez le PEX à l'intérieur dans son emballage d'origine.

A Determine la orientación de la caja de conexión para lavadora HoldRite, con o sin clasificación de incendio. La caja permite instalar conductos de suministro de agua superior o inferior. Además, dispone de un embudo de drenaje opcional para las líneas de T y P o condensación.
- **A1** Conduites d'eau montées au bas (standard)
- **A2** Dessus
- **A3** Entonnoir (vendu séparément)
- **A4** Conduites d'eau montées sur le dessus (facultatif)

L'installation sur des poteaux (étapes 3-8)

B Pour les assemblages non classés au feu uniquement. Bien fixer le boîtier de sortie de machine à laver aux poteaux avec des clous ou des vis à bois. Continuer aux étapes 3 à 8.
- **B1** Poteaux en bois ou en métal (poteaux en bois montrés)

L'installation entre les poteaux (étapes 1-8)

C Pour l'installation entre les poteaux, glisser les supports sur les montants supérieurs et inférieurs du boîtier de sortie de machine à laver. Le boîtier est adapté au support HoldRite 170, montant supérieur UNIQUEMENT. La barre HYCO peut s'adapter aux montants supérieurs ou inférieurs. Fixer les supports aux poteaux avec des clous, des vis à bois ou à tôle. Les assemblages résistants au feu nécessitent un dégagement de 2-1/2" entre la boîte et les montants. Étapes 1 à 8.

1. **Étape 1**
   - **1.1** Barre HYCO
   - **1.2** Support HoldRite 170 ou barre HYCO. (noter l'orientation du support)
2. **Étape 2**
   - **2.1** Poteaux en bois ou en métal (Poteaux en bois montrés)
3. **Étape 3**
   - **3.1** Souder par solvant un tuyau d'égout de 2 po à l'ouverture désirée du drain. Utiliser un produit de collage au solvant PVC pour un tuyau du drain en PCV et un produit de collage au solvant ABS pour un tuyau de drain en ABS. Appliquer la colle UNIQUEMENT au tuyau.
   - **3.2** Appliquer la colle
   - **3.3** Tuyau d'égout de 2 po
4. **Étape 4**
   - **4.1** Tester le système de drainage pour s'assurer de l'absence de fuite. Une fois le test effectué, retirer soigneusement le capuchon de test défonçable avec des pinces ou un tournevis et un marteau. Ne pas tenter d'enlever le capuchon de test avant d'avoir fixé le boîtier de sortie au tuyau de drain.
   - **4.2** Pinces
5. **Étape 5**
   - **5.1** Raccorder les conduites d'alimentation en eau. Vérifier que la vanne est en position fermée. Si la vanne est munie d'un capuchon, retirez-la avant de raccorder la conduite d'alimentation. Raccordez les conduites d'alimentation en eau. Tester la pression du système et vérifier l'absence de fuites.
6. **Étape 6**
   - **6.1a** Avant l'installation de la cloison sèche, apposer l'autocollant de protection contre les débris.
   - **6.1b** Découpe minimale dans le placoplâtre : 5,75 po x 6,60 po"
   - **6.2** Autocollant de débris
7. **Étape 7**
   - **7.1** Après avoir fini le mur, retirer l'autocollant de protection contre les débris. Vérifier l'absence de fuite.
   - **7.2** Autocollant de protection contre les débris
   - **7.3** Cloison sèche
8. **Étape 8**
   - **8.1** Installer la plaque avant. Fixer le boyau du drain dans la conduite de drain et fixer les conduites d'alimentation d'eau chaude et froide à leur robinet respectif. Lorsque l'appareil est prêt à être utilisé, ouvrir le robinet d'alimentation d'eau. Vérifier l'absence de fuite au robinet du boyau.
   - **8.2** Conduites d'alimentation d'eau chaude et froide
   - **8.3** Plaque avant

Caja de conexión para lavadoras
(Apta para aplicaciones con o sin clasificación de incendio)

Precaución: el rendimiento a largo plazo de la tubería PEX se verá deteriorado por la excesiva exposición a la radiación UV procedente de la luz solar. No almacene los productos PEX en el exterior sin protección adecuada. Mantenga los productos PEX almacenados en el interior en su envoltorio original.

A Determine la orientación de la caja de conexión para lavadora HoldRite, con o sin clasificación de incendio. La caja permite instalar conductos de suministro de agua superior o inferior. Además, dispone de un embudo de drenaje opcional para las líneas de T y P o condensación.
- **A1** Conductos de agua en la parte inferior (estándar)
- **A2** Parte superior
- **A3** Embudo (se vende por separado)
- **A4** Conductos de agua en la parte superior (opción)

Instalación sobre montantes (pasos 3-8)

B Solo para conjuntos sin clasificación de resistencia al fuego. Fije la caja de conexión para lavadora a los montantes con clavos o tornillos para madera. Continúe con el paso 3 hasta el 8.
- **B1** Montantes de madera o metal (se muestran montantes de madera)

Instalación entre montantes (pasos 1-8)

C Si se trata de una instalación entre montantes, deslice los soportes por los canales superior e inferior de la caja de conexión para lavadora. La caja se ajusta al soporte HoldRite 170 de canal superior ÚNICAMENTE. La barra HYCO se puede ajustar tanto al canal superior como inferior. Fije los soportes a los montantes con clavos o tornillos para chapa o madera. Los ensambles resistentes al fuego requieren un espacio libre de 2-1/2" entre la caja y los montantes. Pasos 1 a 8.

1. **Paso 1**
   - **1.1** Barra HYCO
   - **1.2** Soporte HoldRite 170 o barra HYCO. (observe la orientación del soporte)
2. **Paso 2**
   - **2.1** Montantes de madera o metal (se muestran montantes de madera)
3. **Paso 3**
   - **3.1** Suelde al solvente la tubería de drenaje, desechos y ventilación de 2" hasta la abertura de drenaje deseada. Use cemento solvente de PVC para tuberías de drenaje de PVC y cemento solvente ABS para tubería de drenaje de ABS. Aplique pegamento SOLO a la tubería.
   - **3.2** Aplique pegamento
   - **3.3** Tubería de drenaje, desechos y ventilación de 2"
4. **Paso 4**
   - **4.1** Pruebe el sistema de drenaje para asegurarse de que no haya fugas. Cuando termine la prueba, retire cuidadosamente la tapa de prueba troquelada utilizando una pinza o un destornillador y un martillo. No intente quitar la tapa de prueba antes de fijar la caja de conexión a la tubería de drenaje.
   - **4.2** Pinzas
5. **Paso 5**
   - **5.1** Conecte las líneas de suministro de agua. Verifique que la válvula esté cerrada. Si la válvula incluye tapa, retírela antes de conectar la línea de suministro. Conecte las líneas de suministro de agua. Pruebe el sistema de presión y verifique si hay fugas.
6. **Paso 6**
   - **6.1a** Antes de realizar la instalación en la tablaroca, coloque el adhesivo de protección contra desechos.
   - **6.1b** Tamaño mínimo de recorte de tablaroca: 5.75" x 6.60"
   - **6.2** Listón separador
7. **Paso 7**
   - **7.1** Tras terminar la pared, retire el adhesivo de protección contra desechos. Verifique si hay fugas.
   - **7.2** Adhesivo contra desechos
   - **7.3** Tablaroca
8. **Paso 8**
   - **8.1** Coloque la placa frontal. Fije la manguera de drenaje al conducto de drenaje y sujete los conductos de suministro de agua fría y caliente y las respectivas válvulas. Cuando esté listo para usar, abra el suministro de agua. Verifique que la manguera no presente fugas en la válvula.
   - **8.2** Conductos de suministro de agua caliente y fría
   - **8.3** Placa frontal

HoldRite®

Instructions for page 1.
Instructions pour la page 1.
Instrucciones para la página 1.

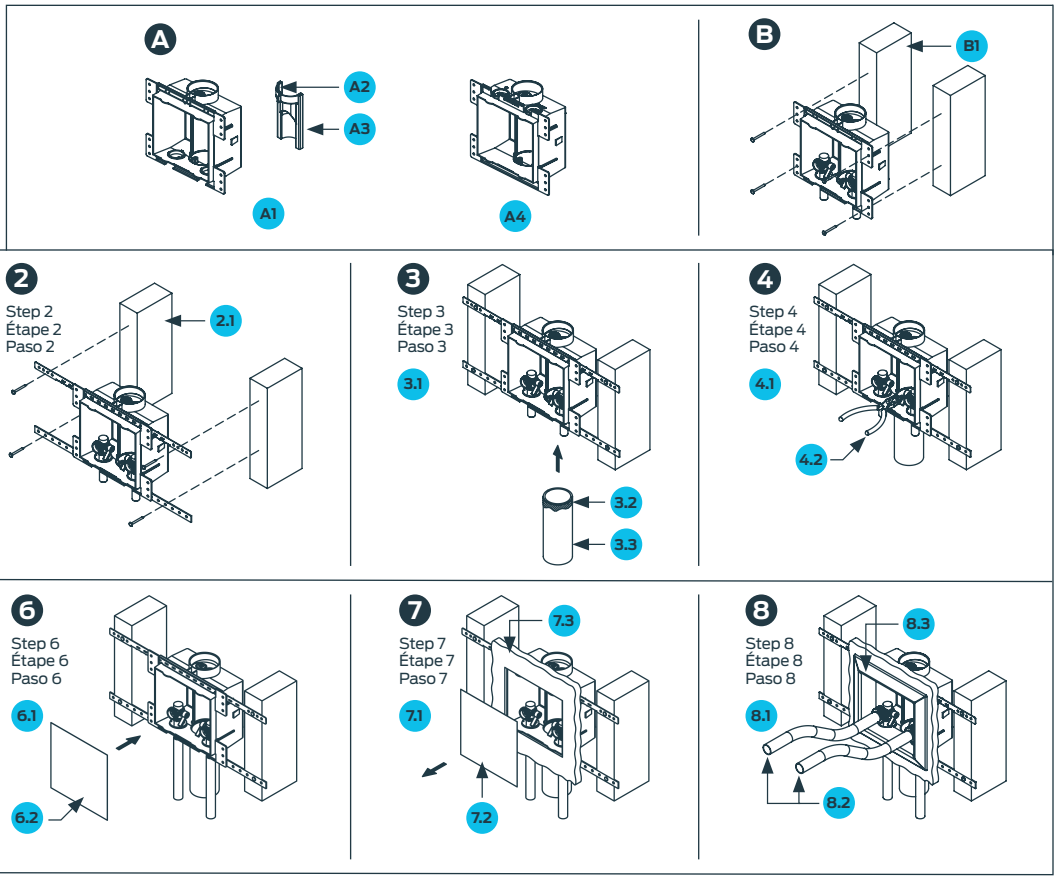

Washing Machine Outlet Box

(Fire Rated ONLY. Refer to Intertek Listing - Spec ID #69778 - See page 3 for further installation requirements.)

- **A** As Shipped
- **B** Single drywall application
  - **B1** Double bend starting at this location. Each side.
- **C** Double drywall application
  - **C1** Single bend starting at this location. Two places.
- **D** Support retainer configurations
- **E** Single drywall application (5/8" thick drywall)
  - **E1** Verify bend configuration. Single drywall.
  - **E2** Drywall
  - **E3** 1/2" #6 pan head self drilling screw (2 per side)
  - **E4** Face plate
- **F** Double drywall application (5/8" thick drywall)
  - **F1** Verify bend configuration. Single drywall.
  - **F2** Drywall (2X)
  - **F3** 1/2" #6 pan head self drilling screw (2 per side)
  - **F4** Face plate

Boîtier de sortie de machine à laver

(Classé au feu UNIQUEMENT. Se référer à la liste Intertek - Spec ID #69778 - Voir page 3 pour d'autres exigences d'installation.)

- **A** Comme livré sèche
- **B** Application à simple cloison sèche
  - **B1** Double coude commençant à cet emplacement. De chaque côté.
- **C** Application à double cloison
  - **C1** Coude simple commençant à cet emplacement. À deux endroits.
- **D** Configurations de retenue du support
- **E** Application à simple cloison sèche (Cloison sèche de 5/8 po d'épaisseur)
  - **E1** Vérifier la configuration du coude. Simple cloison sèche.
  - **E2** Cloison sèche
  - **E3** Vis autoperceuse à tête cylindrique nº 6 1/2" (2 de chaque côté)
  - **E4** Plaque avant
- **F** Application à double cloison sèche (Cloison sèche de 5/8 po d'épaisseur)
  - **F1** Vérifier la configuration du coude. Simple cloison sèche.
  - **F2** Cloison sèche (2X)
  - **F3** Vis autoperceuse à tête cylindrique nº 6 1/2" (2 de chaque côté)
  - **F4** Plaque avant

Caja de conexión para lavadora

(SOLO para clasificación contra incendios. Consulte el listado de Intertek: Spec ID #69778 Consulte la página 3 para conocer más requisitos de instalación.)

- **A** Tal como se envía
- **B** Aplicación en tablaroca simple
  - **B1** Doble pliegue a partir de aquí. A cada lado.
- **C** Aplicación en tablaroca doble
  - **C1** Pliegue simple a partir de aquí. Dos lugares.
- **D** Configuraciones del soporte de retención
- **E** Aplicación en tablaroca simple (Tablaroca de 5/8" de espesor)
  - **E1** Verificar la configuración del pliegue. Tablaroca simple.
  - **E2** Tablaroca
  - **E3** Tornillo autoperforante de cabeza troncocónica n.º 6 de 1/2" (2 por lado)
  - **E4** Placa frontal
- **F** Aplicación en tablaroca doble (Tablaroca de 5/8" de espesor)
  - **F1** Verificar la configuración del pliegue. Tablaroca simple.
  - **F2** Tablaroca (2X)
  - **F3** Tornillo autoperforante de cabeza troncocónica n.º 6 de 1/2" (2 por lado)
  - **F4** Placa frontal

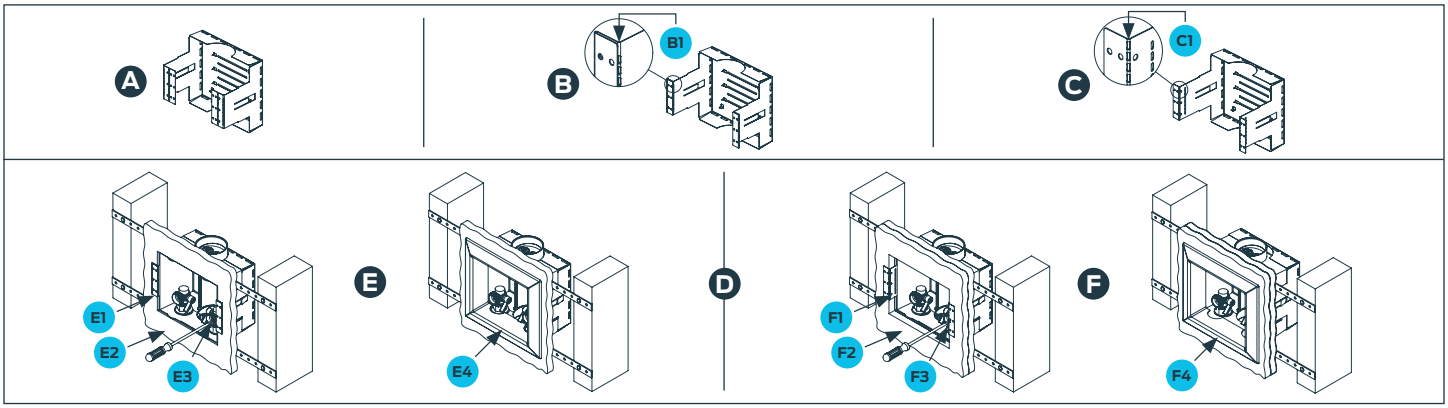

HoldRite® HR-WR Series Fire-Rated Washing Machine Outlet Box

HoldRite Fire-Rated Washing Machine Outlet Boxes may be installed on each side of the supporting wall assembly when installed in separate wall cavities. The boxes shall not be installed in the same cavity back-to-back. A maximum of one box may be installed in a single cavity on the support bracket. The outer edge of the box must be min. 2-1/2" away from the nearest stud.

1.) Installation Components

A. HoldRite Fire-Rated Washing Machine Outlet Box
B. Brackets: Washing Machine Outlet Boxes to be mounted using either HoldRite 170 brackets and/or HYCO bars.
C. Brass valves: With or without water hammer arrestor and nominal 1/2" PEX, CPVC, or copper inlets.
D. Drain Pipe: Nominal 2" DWV, PVC, or ABS drainage pipe. Use PVC solvent cement for PVC drainpipe, ABS solvent cement for ABS drainpipe, or solvent weld DWV pipe to drain opening.

2.) Wall Assembly

A. Framing: Nominal 2" x 4" wood studs or minimum 26 GA steel studs located at maximum 24" on center (oc).
B. Gypsum Sheathing (1 hr Fire-Rated wall): One layer of minimum 5/8" thick, Type X gypsum, compliant with ASTM C1396, on each face.
C. Gypsum Sheathing (2 hr Fire-Rated wall): Two layers 5/8" thick, Type X gypsum, compliant with ASTM C1396, on each face.

Note: The perimeter of the box must have dry joint compound to fill any voids prior to face plate application.

Les boîtes de sortie de machine à laver résistantes au feu HoldRite peuvent être installées de chaque côté de l'assemblage de mur de soutènement lorsqu'elles sont installées dans des cavités murales séparées. Les boîtes ne doivent pas être installées dos à dos dans la même cavité. Un maximum d'un boîtier peut être installé dans une seule cavité du support de support. Le bord extérieur de la boîte doit être d'au moins. À 2-1/2" du montant le plus proche.

1.) Composants d'installation

A. Boîte de sortie pour machine à laver résistante au feu HoldRite
B. Supports : Boîtes de sortie de machine à laver à monter à l'aide des supports HoldRite 170 et/ou des barres HYCO.
C. Vannes en laiton : avec ou sans dispositif antibélier et entrées nominales 1/2" PEX, CPVC ou cuivre.
D. Tuyau de drainage : tuyau de drainage nominal DWV, PVC ou ABS de 2 po. Utilisez de la colle à solvant PVC pour le tuyau d'évacuation en PVC, de la colle à solvant ABS pour le tuyau d'évacuation en ABS ou un tuyau DWV soudé au solvant pour l'ouverture de vidange.

2.) Assemblage du mur

A. Charpente : Montants nominaux en bois de 2" x 4" ou montants en acier d'au moins 26 GA situés à un maximum de 24" sur centre (oc)
B. Revêtement de gypse (mur coupe-feu 1 h) : Une couche de gypse de type X d'au moins 5/8" d'épaisseur, conforme à la norme ASTM C1396, sur chaque face.
C. Revêtement de gypse (mur coupe-feu 2 heures) : Deux couches de gypse de type X de 5/8" d'épaisseur conformes à la norme ASTM C1396, sur chaque face.

Remarque : Le périmètre de la boîte doit avoir un joint sec composé pour combler les vides avant l'application de la plaque frontale.

Las cajas de salida para lavadora HoldRite resistentes al fuego se pueden instalar en cada lado del conjunto de pared de soporte cuando se instalan en cavidades de pared separadas. Las cajas no se instalarán en la misma cavidad espalda con espalda. Se podrá instalar como máximo una caja en una única cavidad del soporte. El borde exterior de la caja debe ser mín. A 2-1/2" del montante más cercano.

1.) Installation Components

A. Caja de salida para lavadora resistente al fuego HoldRite
B. Soportes: Cajas de salida de lavadora que se montarán utilizando soportes HoldRite 170 y/o barras HYCO.
C. Válvulas de latón: Con o sin supresor de golpe de ariete y entradas nominales de 1/2" de PEX, CPVC o cobre.
D. Tubería de drenaje: Tubería de drenaje nominal de 2" DWV, PVC o ABS. Utilice cemento solvente para PVC para la tubería de drenaje de PVC, cemento solvente para ABS para la tubería de drenaje de ABS o tubería DWV soldada con solvente para la abertura de drenaje.

2.) Montaje de pared

A. Estructura: montantes de madera nominales de 2" x 4" o montantes de acero GA mínimo 26 ubicados a un máximo de 24" en centro (oc).
B. Revestimiento de yeso (pared resistente al fuego de 1 hora): una capa de yeso tipo X de 5/8" de espesor mínimo, Cumple con ASTM C1396, en cada cara.
C. Revestimiento de yeso (pared resistente al fuego durante 2 horas): dos capas de yeso tipo X de 5/8" de espesor, que cumplen con ASTM C1396, en cada cara.

Nota: El perímetro de la caja debe tener junta seca. compuesto para llenar cualquier vacío antes de la aplicación de la placa frontal.

3.) Ratings/Notes/Calificaciones

Inlet Fitting	ASTM E814 Ratings		CAN/ULC-S115 Ratings	
	RWC/PF 60-02	RWC/PF 120-02	RWC/PF 60-02	RWC/PF 120-02
PEX or CPVC	F-Rating: 60 Min.	F-Rating: 120 Min.	F/FH-Rating: 60 Min.	F/FH-Rating: 120 Min.
	T-Rating: 60 Min.	T-Rating: 88 Min.	FT/FTH-Rating: 60 Min.	FT/FTH-Rating: 88 Min.
Copper	F-Rating: 60 Min.	F-Rating: 120 Min.	F/FH-Rating: 60 Min.	F/FH-Rating: 120 Min.
	T-Rating: 32 Min.	T-Rating: 90 Min.	FT/FTH-Rating: 32 Min.	FT/FTH-Rating: 90 Min.

