Models/Modelos/Modèles
DT0732413 & DT0733613

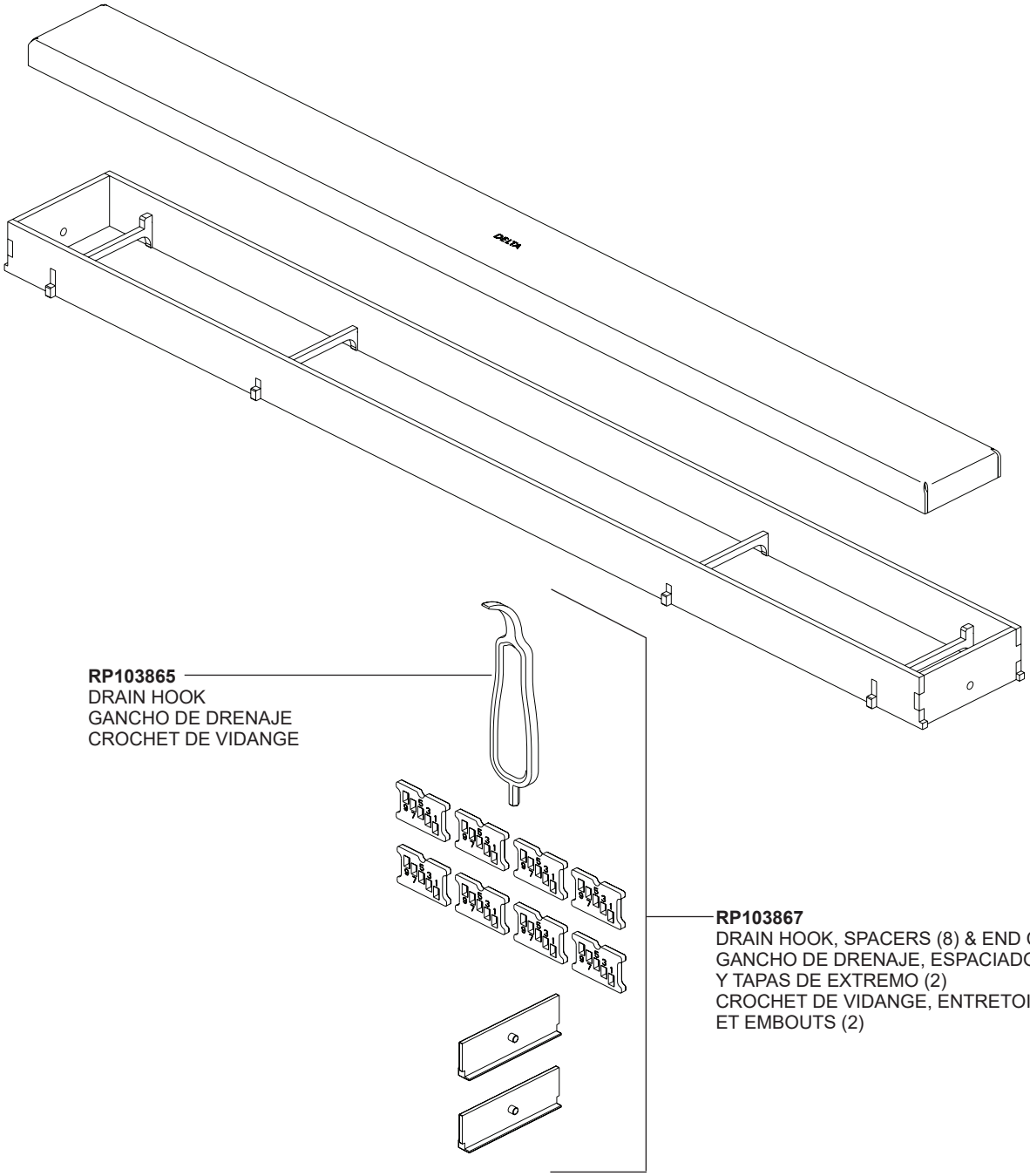

▲Specify Finish/Especifíque el acabado/Précisez le fini