Models/Modelos/Modèles
55537-▲
Series/Series/Seria

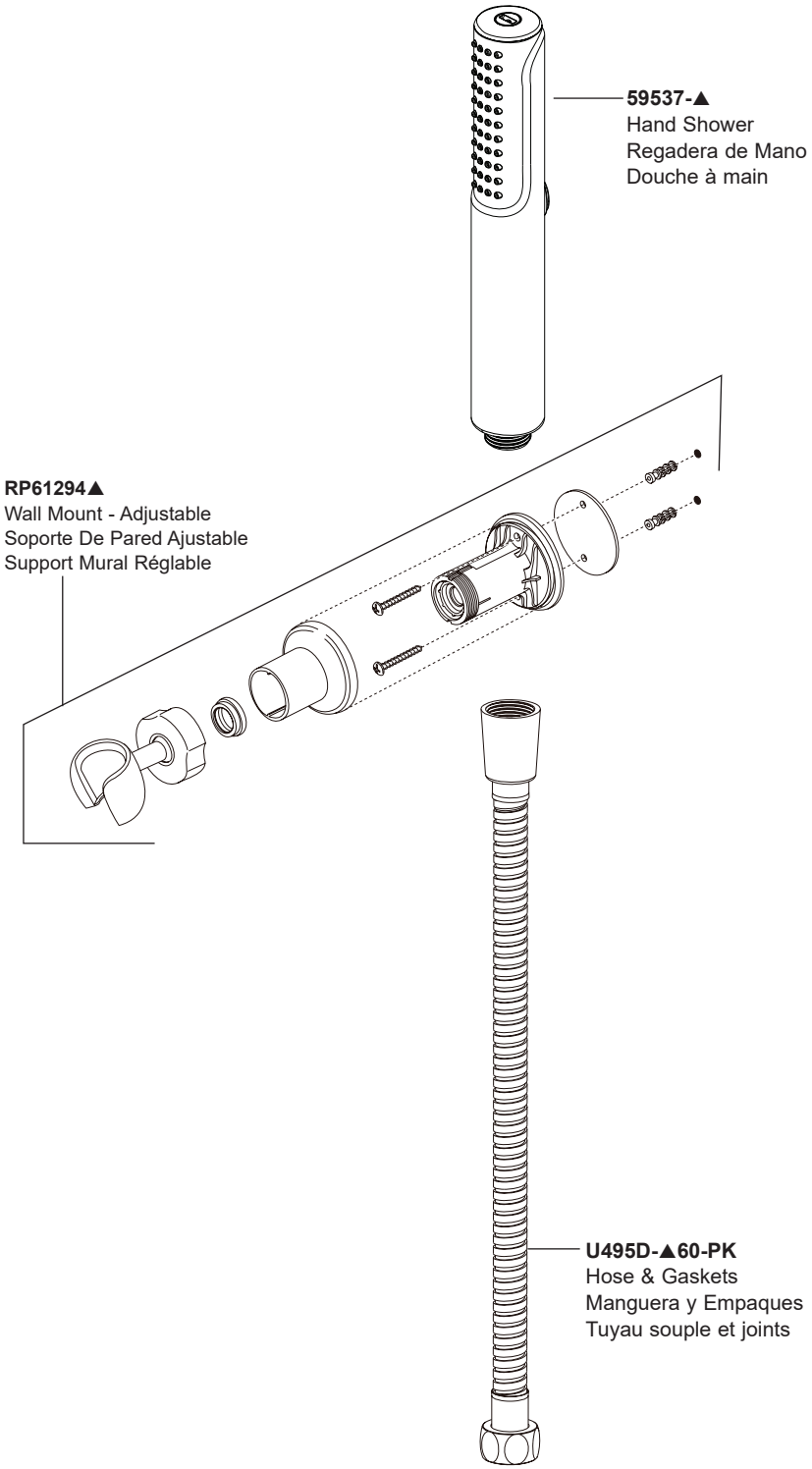

▲Specify Finish / Especifíque el Acabado / Précisez le Fini