41-812 (0041812) Series

Trip Lever Bath Drains
Drains de baignoire avec bonde à tirette
Desagües de baño con palanca de activación

Illustrated Parts List / *Liste de pièces illustrée / Lista ilustrada de partes*

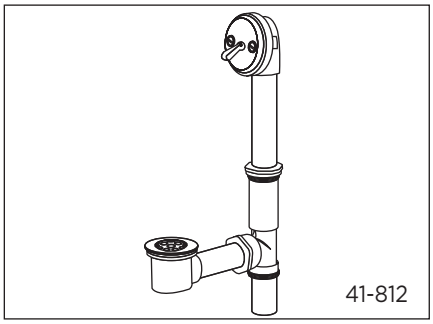

Model #	Description	*Description*	*Descripción*
41-812 **41-812-71** **41-812-75**	17 Gauge - Chrome	*Calibre 17 - Chrome*	*Calibre 17 - Cromo*
41-818 **41-818-71** **41-818-72** **41-818-91**	20 Gauge - Chrome	*Calibre 20 - Chrome*	*Calibre 20 - Cromo*
81-827	17 Gauge - Polished Brass	*Calibre 17 - Laiton poli*	*Calibre 17 - Bronce lustrado*
A1-821	17 Gauge - Biscuit	*Calibre 17 - Biscuit*	*Calibre 17 - Galleta*
N1-812	17 Gauge - Brushed Nickel	*Calibre 17 - Nickel brossé*	*Calibre 17 - Niquel cepillado*
W1-821	17 Gauge - White	*Calibre 17 - Blanc*	*Calibre 17 - Blanco*

Available Suffixes: 35, 36, 70, 76, 79, 88

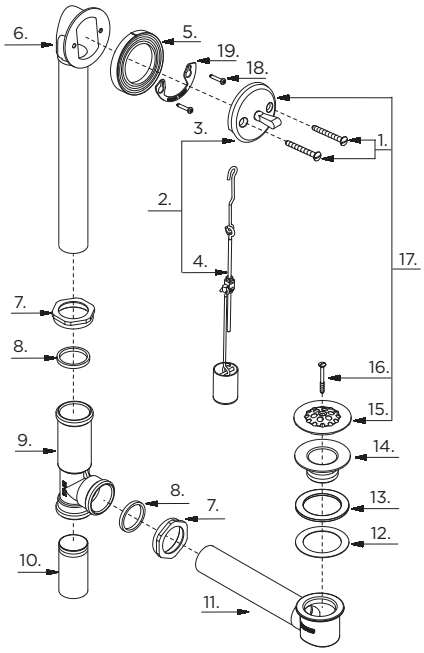

	Part Name	*Nom de la pièce*	*Nombre de Parte*	Part # *# de pièce* *# de Parte*
1⊙	Screws (2 pcs)	*Vis (2 pcs)*	*Tornillos (2)*	0097300
2⊙	Wire / Faceplate	*Tige / Plaque décorative*	*Alambre / Placa frontal*	0097171KT
3⊙	Faceplate	*Plaque décorative*	*Placa frontal*	0097130 00H7130
4.	Wire / Plunger	*Tige / Plongeoir*	*Hilo / Pistón*	0097161
5.	Beveled Washer	*Rondelle conique*	*Arandela biselada*	0091150
6.	Head & Tube	*Tête de raccord et tuyau*	*Cabeza y tubo*	0097100
7.	Brass Slipnut	*Écrou coulissant en laiton*	*Tuerca deslizante de bronce*	0096190
	Zinc Slipnut	*Écrou coulissant en zinc*	*Tuerca deslizante de cinc*	0091325
8.	Rubber Washer	*Rondelle de caoutchouc*	*Arandela de caucho*	0091330
9.	Tee	*Té*	*Tubo en T*	0096102
10.	Tail Piece (3")	*About (3 po)*	*Pieza contrapunta (3")*	0091380
	Tail Piece	*About*	*Pieza contrapunta*	0091385
11.	Shoe & Tube	*Coude et tuyau*	*Soporte y tubo*	0097160
12.	Fiber Washer	*Rondelle en fibre*	*Arandela de fibra*	0090390
13.	Rubber Washer	*Rondelle étanche*	*Arandela de goma*	0091260
14.	Shoe Plug	*Bouchon de coude*	*Tapón de soporte*	0096121
	1/2" Longer Shoe Plug	*Bouchon de coude de 1/2 po. plus long*	*1/2" tapón más largo de soporte*	0096120
15⊙	Strainer	*Crépine*	*Desagüe*	0091292 00H1292
16⊙	Strainer Screw	*Vis de crépine*	*Tornillo de desagüe*	0091280 00H1280
17⊙	Drain Trim Kit	*Assemblage de renvoi*	*Juego ornamental del desagüe*	0086863 0086867 00N6863 00W6861
18.	Screw	*Vis*	*Tornillo*	0092313
19.	Retainer Ring	*Bague de retenue*	*Anillo de retención*	0091990

⊙ Available in all finishes above
⊙ *Disponible dans tous les finis susmentionnés*
⊙ *Disponible en todos los acabados*

Shaded items are available as warranty parts only
Les items soulignés sont disponible seulement comme les pièces sous garantie
Los articulos sombreados son disponibles solamente como piezas en garantia

Replacement parts, call : / *Les pièces de rechange, appellez :* / *Partes de reemplazo, llame :* **1-888-648-6466**

www.gerberonline.com