ERFP28K ELKAY Refrigeration Package

INSTALLATION, CARE & USE MANUAL

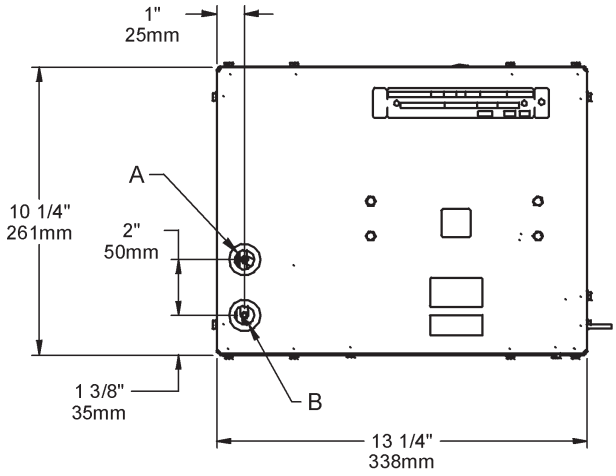

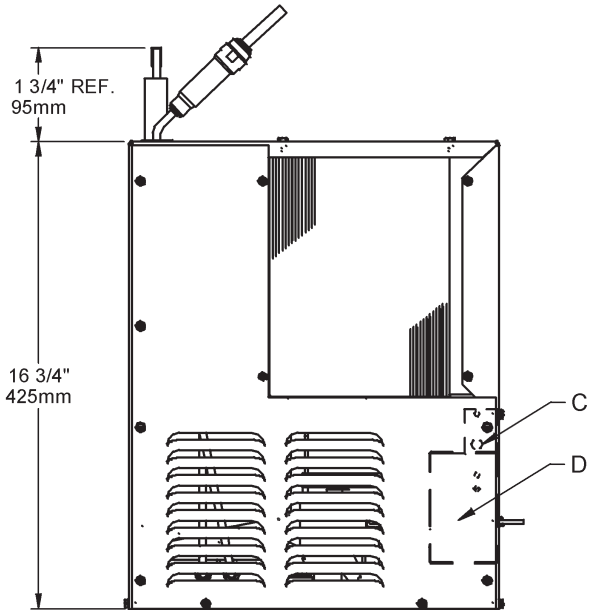

LEGEND
A = 1/4" O.D. TUBE WATER OUTLET
B = 1/4" O.D. TUBE WATER INLET
C = TEMPERATURE ADJUSTMENT
D = ELECTRICAL

INSTALLATION

1. When mounting unit in an open area, to insure proper ventilation, maintain a 4" (102mm) clearance from cabinet louvers on each side of cooler . When mounting unit in a cavity or behind a wall maintain minimum space of 4" (102mm) on each side, 4" (102mm) on the top and a depth of 12" (305mm).
2. Water inlet is 1/4" (6 mm) O.D. tube. Contractor to supply the connections as required.
3. Connecting lines to be of unplated copper, thoroughly flushed to remove all foreign matter before being connected to cooler. If flushing does not remove all particles, a water strainer should be installed in supply line. This cooler is manufactured in such a manner that it does not in any way cause taste, odor, color or sediment problems.
4. Connect cooler to building supply line with a shut-off valve and install the in-line strainer between the valve and cooler.
5. Electrical: Make sure power supply is identical in voltage, cycle, and phase to that specified on cooler serial plate. Never wire compressor directly to the power supply.
6. This chiller has been designed for use with potable water **ONLY.**

START-UP

1. Open supply line valve.
2. Purge air from all water lines by operating bubbler valve of fountain to which cooler is connected. Steady stream assures all air is removed.
3. Rotate fan to insure proper clearance and free fan action.
4. Connect to electrical power.

TROUBLE SHOOTING & MAINTENANCE

Temperature Control: Factory set at 50°F (± 5°) under normal conditions. For colder water, adjust screw on item no. 12 in clockwise direction.

Ventilation: Cabinet louvers and condenser fins should be periodically cleaned with brush, air hose or vacuum cleaner. Excess dirt or poor ventilation can cause no cold water and compressor cycling on the compressor overload protector.

Lubrication: Motors are lifetime lubricated.

Actuation of Quick Connect Water Fittings: Cooler is provided with lead-free connectors which utilize an o-ring seal. To remove tubing from the fittings, relieve water pressure, push in on gray collar while pulling on the tubing. To insert tubing, push tube straight into fitting until it reaches a positive stop, approximately 3/4".

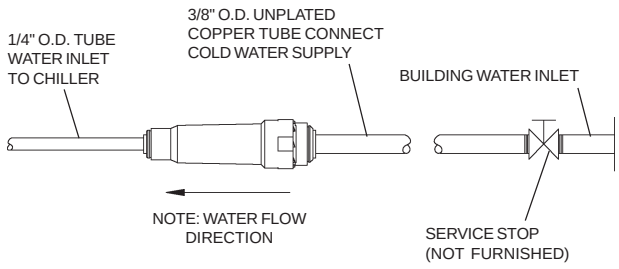

OPERATION OF QUICK CONNECT FITTINGS

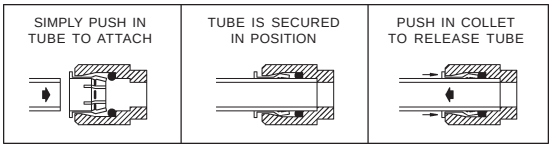

PUSHING TUBE IN BEFORE
PULLING IT OUT HELPS TO
RELEASE TUBE

ECH8*1K ECH8*2K ECH8*3K

115V ITEMIZED PARTS LIST		
ITEM NO.	PART NO.	DESCRIPTION
1	66810C	EVAPORATOR TANK ASSY
2	28478C	CABINET
3	66743C	CONDENSER
4	31490C	MOTOR - FAN 115V
5	20282C	BRACKET - FAN MOUNTING
6	30664C	BLADE - FAN
7	70018C	NUT - FAN BLADE
8	56237C	SHROUD - FAN
9	66576C	HEAT EXCHANGER
10	66703C	DRIER
*11	36094C	COMPRESSOR SERVICE PAK
12	35839C	COLD CONTROL
13	28477C	PANEL - FRONT
14	35768C	COVER - RELAY
15	36158C	OVERLOAD
16	35959C	RELAY
17	100806740570	GROMMET
18	101516143550	STUD - COMP. MOUNTING
19	19037000	CLIP
20	50930C	BUMPER
21	27303C	BASEPLATE
22	22300C	PANEL - REAR
23	55996C	IN-LINE STRAINER
24	66723C	EVAPORATOR TUBE

220V - 50 HZ

ITEM NO.	PART NO.	DESCRIPTION
4	31430C	MOTOR - FAN 220V
*11	36085C	COMPRESSOR SERVICE PAK
15	36195C	OVERLOAD
16	36050C	RELAY

220V - 60 HZ

ITEM NO.	PART NO.	DESCRIPTION
4	31431C	MOTOR - FAN 220V
*11	36092C	COMPRESSOR SERVICE PAK
15	36174C	OVERLOAD
16	36050C	RELAY

***INCLUDES RELAY & OVERLOAD. IF UNDER WARRANTY, REPLACE WITH SAME COMPRESSOR USED IN ORIGINAL ASSEMBLY.**

NOTE: All correspondence pertaining to any of the above water cooler or orders for repair parts MUST include model number and serial number of cooler, name and part number of replacement part.

WIRING DIAGRAM

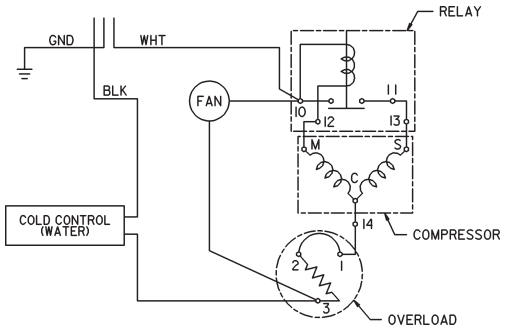

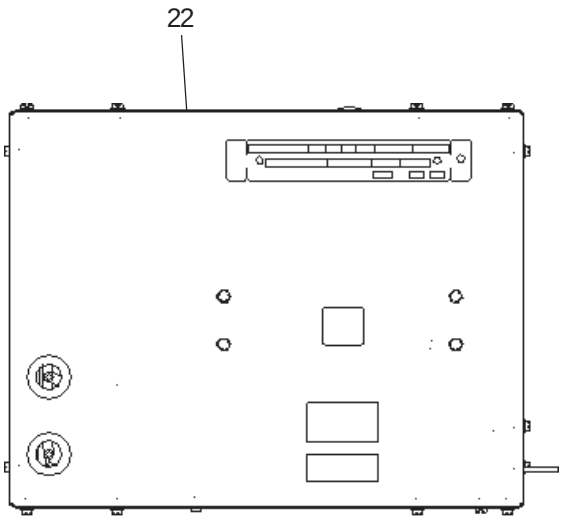

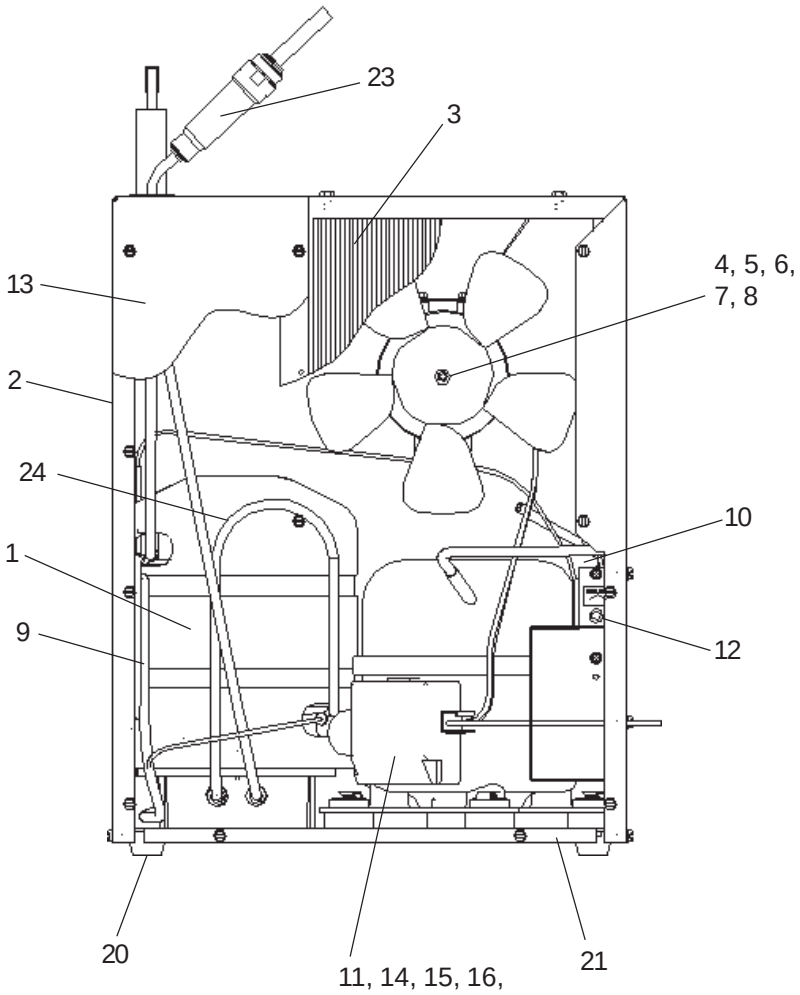

PRINTED IN U.S.A.

REPAIR SERVICE INFORMATION TOLL FREE NUMBER 1.800.260.6640
FOR PARTS, CONTACT YOUR LOCAL DISTRIBUTOR OR CALL 1.800.323.0620
ELKAY MANUFACTURING COMPANY • 2222 CAMDEN COURT • OAK BROOK, IL 60523 • 630.574.8484

98437C (Rev. B - 10/10)

LIMITED PRODUCT WARRANTY*

FIRST YEAR - - The Manufacturer warrants every water cooler, packaged water chiller, fountain and accessory to be free from defects in material and workmanship under normal use for (1) year from date of installation or eighteen (18) months from date of shipment from the factory, whichever occurs first.

SECOND THROUGH FIFTH YEARS - The Manufacturer warrants the compressor and hermetically sealed refrigeration system, including cooling coils or tank assembly when part of the hermetically sealed refrigeration system, to be free from defects in material and workmanship under normal use for an additional four (4) years from the end of the one (1) year period described above. Packaged water chillers are not subject to the additional four (4) year warranty when used in chilled water commercial/industrial applications other than for potable water.

INSTALLATION AND OPERATION - The foregoing Limited Warranty applies only when the product is installed and operated in accordance with the Manufacturer's written instructions included with each unit. These products are designed to operate on 20 psi to 105 psi supply line pressure. Non-filtered Bi-level units require a minimum of 40 psi supply line pressure to ensure adequate stream height from each bubbler when activated simultaneously. Bi-level filtered models, regardless of supply line pressure, cannot provide adequate stream height from each bubbler when activated simultaneously. It does not apply to products which, on examination by the Manufacturer, or its agent, are found to have been subjected to accident, alteration, abuse, misuse, misapplications, corrosive type atmospheres, or abnormal use.

OWNER'S OBLIGATIONS - The owner has the obligation and responsibility to diagnose and/or make minor adjustments and to reimburse the authorized service center or the Manufacturer for any other repair not covered by the terms of this limited Warranty. Any appearance imperfections are to be noted at time of installation, and the installer or the supplier notified without delay. In the case of products located within the United States or Canada, the owner also has the obligation and responsibility to return the complete unit to the closest authorized service center or to the factory repair department. In the case of products located outside the United States or Canada, the owner is to return any part for which replacement is sought to the closest authorized service center or to the factory repair department.

MANUFACTURER'S OBLIGATIONS - When the product is located within the United States or Canada, the Manufacturer's obligation under this Limited Warranty is limited to the labor and parts to repair or replace any part which is expressly covered by this Limited Warranty at one of its authorized service centers or at its factory repair department. The Manufacturer's obligation also includes cost of outbound freight (but not express freight) of the part or parts from an authorized service center or the factory repair department, but only if the Manufacturer determines that the part or parts, and the purported defect or defects are covered by this Limited Warranty.

When the product is located outside the United States or Canada, the Manufacturer's obligation under this Limited Warranty is limited to providing a replacement part for any part expressly covered by this Limited Warranty which upon examination by the Manufacturer or his agent, is found to be defective, but does not include any obligation to provide labor or to pay labor costs incurred in connection with the replacement. The Manufacturer's obligations also includes cost of outbound freight (but not express freight) of the part or parts from the factory repair department to (but not beyond) the port in the United States from which the part or parts are shipped to their ultimate destination, but only if the Manufacturer determines that the part or parts, and the purported defect or defects, are covered by this Limited Warranty.

WHAT WARRANTY DOES NOT COVER - This Limited Warranty does not include payment for any field labor to provide for normal maintenance including adjustments such as water stream height, water temperature or electric eye sensitivity. The water system and regulating valve are not covered by this Limited Warranty if they become inoperative due to liming, sand or similar residue. This Limited Warranty is voided if repairs are made by an unauthorized party or the serial number data plate is removed or defaced. Normal deterioration of finish due to use and exposure is not covered by this Limited Warranty. The Manufacturer is not liable for repairs, whether cosmetic or structural, to walls where cooler and packaged water coolers are built into the wall. If inlet pressure is above 105 psi, a pressure regulator must be installed in the supply line. Any damage caused by reason of connecting this water cooler to supply line pressures lower than 20 psi or higher than 105 psi is not covered by this warranty.

PERSONS ENTITLED TO BENEFIT OF WARRANTY - This Limited Warranty is applicable only to (i) purchasers who purchase the product for resale in the ordinary course of business, and (ii) the first person who purchases the product other than resale.

THIS LIMITED WARRANTY IS IN LIEU OF ALL OTHER EXPRESS WARRANTIES, EXPRESSED OR IMPLIED, ARISING BY LAW OR OTHERWISE, INCLUDING WITHOUT LIMITATION, THE IMPLIED WARRANTIES OF MERCHANTABILITY AND FITNESS FOR A PARTICULAR PURPOSE. EXCEPT AS EXPRESSLY PROVIDED HEREIN, THE MANUFACTURER MAKES NO WARRANTIES, EXPRESSED OR IMPLIED, ARISING BY LAW OR OTHERWISE, INCLUDING WITHOUT LIMITATION, THE IMPLIED WARRANTIES OF MERCHANTABILITY AND FITNESS FOR A PARTICULAR PURPOSE, TO ANY PERSON. THIS WARRANTY MAY NOT BE ALTERED, VARIED, OR EXTENDED, EXCEPT BY A WRITTEN INSTRUMENT EXECUTED BY THE MANUFACTURER. THE REMEDY OF REPAIR OR, WHERE APPLICABLE, REPLACEMENT AS PROVIDED UNDER THIS LIMITED WARRANTY IS EXCLUSIVE. IN NO EVENT SHALL THE MANUFACTURER BE LIABLE FOR ANY CONSEQUENTIAL OR INCIDENTAL DAMAGES TO ANY PERSON, WHETHER OR NOT OCCASIONED BY NEGLIGENCE OF THE MANUFACTURER, INCLUDING WITHOUT LIMITATION DAMAGES FOR LOSS OF USE, COSTS OR SUBSTITUTION, PROPERTY DAMAGE, OR OTHER MONETARY LOSS.

This Limited Warranty gives specific legal rights and in some states of the United States there may be other rights which vary from state to state.

*See separate Limited Warranty for Bottled Coolers.

DATE OF INSTALLATION _____

SERIAL NUMBER _____

(To Be Filled in By Installer)

Form to be left with the owner by the installer.

Elkay Sales, Inc
2222 Camden Court
Oak Brook, Illinois 60523
630.574.8484

Printed in the U.S.A. 96993C (Rev. D - 8/13)

GARANTÍA LIMITADA DEL PRODUCTO*

PRIMER AÑO – El fabricante garantiza que todo enfriador de agua, enfriador de agua empaquetado, fuente de agua potable y accesorio sea libre de defectos de material y mano de obra bajo uso normal durante un (1) año a partir de la fecha de instalación o dieciocho (18) meses a partir de la fecha de envío de la fabrica, lo que ocurra primero.

DURANTE EL SEGUNDO HASTA EL QUINTO AÑO – El fabricante garantiza que el compresor y el sistema frigorífico sellado herméticamente, incluyendo los espirales de refrigeración o el ensamblaje del tanque, cuando formen parte del sistema frigorífico sellado herméticamente, sean libres de defectos en el material y de la mano de obra bajo uso normal durante cuatro (4) años adicionales a partir de uno de los períodos de un (1) año descritos anteriormente. No se cubrirán los enfriadores de agua empaquetados bajo la garantía adicional de cuatro (4) años si se usan en aplicaciones comerciales/industriales que no sea para el suministro de agua potable.

INSTALACIÓN Y OPERACIÓN – La Garantía Limitada anteriormente citada se aplicará únicamente si se haya instalado y operado el producto de acuerdo con las instrucciones escritas del fabricante incluidas con cada unidad. Se han diseñado estos productos para operarse con una presión de 20 PSI a 105 PSI de la línea de suministro. Las unidades de dos niveles sin filtración requieren una presión mínima de 40 PSI en la línea de suministro para asegurar que la altura de flujo de cada sifón sea la indicada al activarse simultáneamente. Los modelos de dos niveles con filtración, sin importar la presión de la línea de suministro, jamás podrán proporcionar la altura de flujo correcta al activarse simultáneamente. No se aplica a aquellos productos que, al examinarlos el fabricante, o su representante, han sido sujetos a accidentes, alteraciones, abuso, mal uso, mala aplicación, atmósferas corrosivas o uso anormal.

RESPONSABILIDADES DEL PROPIETARIO – Al propietario queda la responsabilidad de diagnosticar y/o realizar ajustes menores y de rembolsar al centro de servicio autorizado o al fabricante para toda reparación no cubierta bajo los términos de esta garantía limitada. Toda imperfección de apariencia se deberá anotarse en el momento de instalación, y se debe notificar al instalador o al proveedor sin demora. En el caso de productos ubicados dentro de EE.UU. o del Canadá, el propietario también tiene la responsabilidad de devolver la unidad completa al centro de servicio autorizado más cercano o al departamento de reparaciones del fabricante. En el caso de productos ubicados fuera de EE.UU. o del Canadá, el propietario deberá devolver toda parte que por la cual se pretende obtener un reemplazo al centro de servicio autorizado más cercano o al departamento de reparaciones del fabricante.

RESPONSABILIDADES DEL FABRICANTE – Al encontrarse el producto dentro de EE.UU. o del Canadá, la responsabilidad del fabricante bajo esta garantía limitada, se limita a cubrir la labor y las partes para reparar o reemplazar toda parte cubierta expresamente por esta Garantía Limitada en uno de sus centros de servicio autorizados o en el departamento de reparaciones del fabricante. La obligación del fabricante también incluye el costo de transporte en viaje de ida (pero no el transporte rápido) de la parte o las partes desde un centro de servicio autorizado o departamento de reparaciones del fabricante, pero solamente si el fabricante haya determinado que la parte o las partes, y el defecto o los defectos pretendidos son cubiertos por esta Garantía Limitada.

En el evento que el producto esté ubicado fuera de EE.UU. o del Canadá, la responsabilidad del fabricante bajo esta Garantía Limitada se limita a proporcionar una parte de reemplazo para toda parte cubierta expresamente por esta Garantía Limitada al ser examinada por el fabricante o su representante, se determina ser defectuosa, pero no incluye la responsabilidad de proporcionar la labor ni de pagar el costo de la mano de obra que surgieran en conexión con el reemplazo. Las obligaciones del fabricante también incluye el costo de transporte en viaje de ida (pero no el transporte rápido) de la parte o las partes desde el departamento de reparaciones del fabricante (pero no más allá) al puerto en EE.UU. a partir del cual se enviará la parte o las partes al destino último, pero solamente si el fabricante haya determinado que la parte o las partes, y el defecto o los defectos pretendidos, son cubiertos por esta Garantía Limitada.

LO QUE NO CUBRE LA GARANTÍA – Esta Garantía Limitada no cubre el pago de la mano de obra en el campo que proporciona mantenimiento normal incluyendo ajustes tales como la altura del flujo de agua, la temperatura del agua o sensibilidad del ojo eléctrico. Esta Garantía Limitada no cubre al sistema de agua y la válvula de regulación, en el caso que se vuelvan inoperantes debido a una capa de lima, arena o residuos parecidos. Se vuelve inválida esta Garantía Limitada si las reparaciones se realizan por una parte sin autorización o se haya quitado o desfigurado la placa con los datos del número de serie. La Garantía Limitada no cubre el deterioro normal del acabado debido al uso y exposición. El fabricante no es responsable de reparaciones, ya sean cosméticas o estructurales, a las paredes en dónde se hayan empotrado los enfriadores de agua o los enfriadores de agua empaquetados. En el evento que la presión de la entrada del agua sea superior a 105 PSI, se requiere la instalación de un regulador de presión en la línea de suministro. Esta garantía no cubre aquellos daños que sean el resulto de la conexión de este enfriador de agua a una línea de suministro con presiones menores a 20 PSI o mayores que 105 PSI.

PERSONAS QUE TIENEN DERECHO DE BENEFICIAR DE LA GARANTÍA – Esta Garantía Limitada es aplicable únicamente a (i) compradores que compran el producto para fines de reventa durante el curso normal de comercio, y (ii) la primera persona que compra el producto para fines ajenos a la reventa.

ESTA GARANTÍA LIMITADA REEMPLACE TODA GARANTÍA EXPRESA, ENUNCIADA O IMPLÍCITA, QUE SURGIERAN POR MEDIOS LEGALES O DE OTRA MANERA, INCLUYENDO SIN LIMITACION, LAS GARANTIAS IMPLÍCITAS DE APTITUDES PARA LA COMERCIALIZACIÓN Y ADECUACIÓN PARA UN PROPÓSITO DETERMINADO, A NINGUNA PERSONA. CON LA EXCEPCIÓN DE LAS PROVISIONES DE ESTE, EL FABRICANTE NO BRINDA NINGUNA GARANTÍA, ENUNCIADA O IMPLÍCITA, QUE SURGIERA POR MEDIOS LEGALES O DE OTRA MANERA, INCLUYENDO SIN LIMITACION, LAS GARANTIAS IMPLÍCITAS DE APTITUDES PARA LA COMERCIALIZACIÓN Y ADECUACIÓN PARA UN PROPÓSITO DETERMINADO. NO SE PODRÁ ALTERAR, VARIAR O EXTENDER ESTA GARANTÍA, A MENOS QUE UN INSTRUMENTO POR ESCRITO SEA EJECUTADO POR EL FABRICANTE. EL REMEDIO QUE CONSISTIRÁ DE REPARACIÓN O, CUÁNDO SEA APLICABLE, EL REEMPLAZO, SEGÚN LAS PROVISIONES DE ESTA GARANTÍA LIMITADA ES EXCLUSIVO. EN NINGÚN EVENTO SERÁ RESPONSABLE EL FABRICANTE DE DAÑOS RESULTANTES O INCIDENTALES A NINGUNA PERSONA, YA SEA OCASIONADOS POR NEGLIGENCIA POR PARTE DEL FABRICANTE, INCLUYENDO SIN LIMITACIÓN, DAÑOS DEBIDO A LA PÉRDIDA DE USO, COSTOS O SUBSTITUCIÓN, PERJUICIOS DE PROPIEDADES O MONETARIOS.

Esta Garantía Limitada da ciertos derechos legales y en algunos estados en EE.UU. puede haber otros derechos que varían de estado en estado.

*Consulte la Garantía Limitada por separado para Enfriadores Embotellados.

FECHA DE INSTALACIÓN _____

NÚMERO DE SERIE _____

(El instalador debe completar)

El instalador debe dejar el formulario con el propietario.

Impreso en los EE.UU.

Elkay Sales, Inc
2222 CAMDEN COURT
OAK BROOK, ILLINOIS 60523
630.574.8484

GARANTIE LIMITÉE CONCERNANT LE PRODUIT*

PREMIÈRE ANNÉE- - Le Fabricant garantit que chaque distributeur d'eau fraîche, chaque refroidisseur d'eau, chaque fontaine et chaque accessoire sont exempts de défaut de matériau ou de fabrication dans des conditions normales d'utilisation, et ceci pendant un (1) an à compter de la date d'installation ou dix-huit (18) mois à compter de la date de sortie d'usine, selon l'échéance qui arrive en premier.

SECONDE À CINQUIÈME ANNÉES - Le Fabricant garantit que le compresseur et le système de réfrigération hermétiquement scellé, y compris les serpentins de refroidissement ou l'ensemble du réservoir lorsqu'ils font partie du système de réfrigération hermétiquement scellé, sont exempts de défaut de matériau ou de fabrication dans des conditions normales d'utilisation, et ceci pendant quatre (4) années supplémentaires à compter de la fin de la période d'un (1) an indiquée ci-dessus. Les refroidisseurs d'eau ne sont pas soumis à la garantie supplémentaire de quatre (4) ans lorsqu'ils sont utilisés dans des applications commerciales/industrielles de refroidissement d'eau autres que pour l'eau potable.

INSTALLATION ET FONCTIONNEMENT - La Garantie limitée mentionnée précédemment n'est applicable que si le produit est installé et utilisé conformément aux instructions écrites du Fabricant, incluses avec chaque unité. Ces produits ont été conçus pour fonctionner avec une pression de conduite d'alimentation de 20 psi à 105 psi. Les unités à deux niveaux sans filtre nécessitent une pression de conduite d'alimentation minimale de 40 psi pour assurer une hauteur de jet adéquate pour chaque barboteur en cas d'activation simultanée. Quelle que soit la pression de la conduite d'alimentation, les modèles à deux niveaux avec filtre ne peuvent pas fournir une hauteur de jet adéquate pour chaque barboteur en cas d'activation simultanée. Cette garantie ne s'applique pas aux produits qui, suite à l'examen par le Fabricant ou son représentant, sont jugés avoir été soumis à un accident, une altération, une utilisation abusive ou inadéquate, des mauvaises applications, des environnements de type corrosif ou une utilisation ne correspondant pas aux conditions normales.

OBLIGATIONS DU PROPRIÉTAIRE DU PRODUIT - Le propriétaire du produit a l'obligation et la responsabilité de diagnostiquer et/ou d'appliquer des ajustements mineurs et de rembourser le centre de réparation homologué ou le Fabricant pour toute autre réparation non couverte par les termes de cette Garantie limitée. Toutes les imperfections concernant l'aspect du produit doivent être notées au moment de l'installation et l'installateur ou le fournisseur doit en être averti immédiatement. En ce qui concerne les produits situés aux États-Unis ou au Canada, le propriétaire du produit a également l'obligation et la responsabilité de renvoyer l'unité intégrale au centre de réparation homologué le plus proche ou au service de réparation en usine. En ce qui concerne les produits situés en dehors des États-Unis ou du Canada, le propriétaire est tenu de renvoyer tout composant à remplacer au centre de réparation homologué le plus proche ou au service de réparation en usine.

OBLIGATIONS DU FABRICANT - En ce qui concerne les produits situés aux États-Unis ou au Canada, l'obligation du Fabricant dans le cadre de cette Garantie limitée ne concerne que la main d'œuvre et les pièces nécessaires pour réparer ou remplacer toute pièce explicitement couverte par cette Garantie limitée à un de ses centres de réparation homologués ou à son service de réparation en usine. Le Fabricant est également tenu de payer les frais de fret sortant (mais non un envoi en express) de la ou des pièces à partir d'un centre de réparation homologué ou du service de réparation en usine, mais seulement si le Fabricant établit que la ou les pièces, ainsi que le ou les défauts prétendus sont couverts par cette Garantie limitée.

En ce qui concerne les produits situés en dehors des États-Unis ou du Canada, l'obligation du Fabricant dans le cadre de cette Garantie limitée ne concerne que la fourniture d'une pièce de rechange pour toute pièce explicitement couverte par cette Garantie limitée qui, suite à l'examen par le Fabricant ou son représentant, est jugée défectueuse ; cette obligation n'inclut pas la main d'œuvre ni les frais de main d'œuvre liés au remplacement de la ou des pièces de rechange. Le Fabricant est également tenu de payer les frais de fret sortant (mais non un envoi en express) de la ou des pièces à partir du service de réparation en usine jusqu'au port des États-Unis (mais pas au-delà) d'où la ou les pièces seront expédiées vers leur destination finale, mais ceci seulement si le Fabricant établit que la ou les pièces, ainsi que le ou les défauts prétendus sont couverts par cette Garantie limitée.

ÉLÉMENTS NON COUVERTS PAR LA GARANTIE - Cette Garantie limitée n'inclut pas les frais de main d'œuvre sur place concernant l'entretien normal, y compris les réglages nécessaires, comme la hauteur du jet d'eau, la température de l'eau ou la sensibilité de la cellule photoélectrique. Le système d'alimentation en eau et la vanne de réglage ne sont pas couverts par cette Garantie limitée si leur fonctionnement est entravé par de la chaux, du sable ou un quelconque résidu similaire. Cette Garantie limitée est annulée si des réparations sont effectuées par une partie non homologuée ou si la plaque d'identification du numéro de série est retirée ou dégradée. La détérioration normale de la finition en raison de l'utilisation et de l'exposition n'est pas couverte par cette Garantie limitée. Le fabricant n'est pas responsable des réparations, qu'elles soient esthétiques ou structurelles, effectuées sur les murs dans le cas des distributeurs d'eau fraîche et refroidisseurs d'eau encastrés dans un mur. Si la pression d'entrée est supérieure à 105 psi, un régulateur de pression doit être installé dans la conduite d'alimentation. Tout dommage causé par le raccordement de ce distributeur d'eau fraîche à une conduite d'alimentation ayant une pression inférieure à 20 psi ou supérieure à 105 psi n'est pas couvert par cette garantie.

PERSONNES HABILITÉES À BÉNÉFICIER DE LA GARANTIE - Cette Garantie limitée est applicable exclusivement (i) aux acheteurs qui achètent le produit en vue de le revendre dans le cadre de leurs activités commerciales normales et (ii) au premier acheteur du produit qui l'achète dans un but autre que la revente.

CETTE GARANTIE LIMITÉE REMPLACE TOUTES LES AUTRES GARANTIES EXPRIMÉES, EXPLICITES OU IMPLICITES, DANS LE CADRE DE LA LOI OU AUTREMENT, Y COMPRIS MAIS SANS S'Y LIMITER, LES GARANTIES IMPLICITES DE VALEUR MARCHANDE ET D'ADAPTATION À UN BUT PARTICULIER. SAUF COMME EXPLICITEMENT STIPULÉ DANS CE DOCUMENT, LE FABRICANT N'ACCORDE À QUICONQUE AUCUNE GARANTIE, EXPLICITE OU IMPLICITE, DANS LE CADRE DE LA LOI OU AUTREMENT, Y COMPRIS MAIS SANS S'Y LIMITER, LES GARANTIES IMPLICITES DE VALEUR MARCHANDE ET D'ADAPTATION À UN BUT PARTICULIER. CETTE GARANTIE NE PEUT ÊTRE ALTÉRÉE, MODIFIÉE OU ÉTENDUE, SAUF PAR UN DOCUMENT ÉCRIT EXÉCUTÉ PAR LE FABRICANT. LE RECOURS CONSISTANT À LA RÉPARATION OU, SI APPLICABLE, AU REMPLACEMENT COMME INDIQUÉ DANS LE CADRE DE CETTE GARANTIE LIMITÉE EST EXCLUSIF. EN AUCUN CAS, LE FABRICANT NE POURRA ÊTRE TENU RESPONSABLE D'UN QUELCONQUE DOMMAGE SECONDAIRE OU ACCIDENTEL ENVERS UNE PERSONNE QUELCONQUE, QUE CE DOMMAGE SOIT OU NON OCCASIONNÉ PAR LA NÉGLIGENCE DU FABRICANT, Y COMPRIS MAIS SANS S'Y LIMITER, TOUT DOMMAGE ENTRAÎNÉ PAR LA PERTE DE JOUISSANCE, DES FRAIS OU LE REMPLACEMENT, DES DÉGÂTS MATÉRIELS OU TOUTE AUTRE PERTE FINANCIÈRE.

Cette Garantie limitée accorde des droits légaux spécifiques et, dans certains États des États-Unis, il se peut qu'il existe également d'autres droits, qui varient selon les États.

*Voir la Garantie limitée distincte, spécifique aux refroidisseurs d'eau à bouteilles.

DATE D'INSTALLATION _____

NUMÉRO DE SÉRIE _____

(À remplir par l'installateur)

Formulaire devant être remis au propriétaire par l'installateur.

Imprimé aux États-Unis.

Elkay Sales, Inc
2222 CAMDEN COURT
OAK BROOK, ILLINOIS 60523
630.574.8484