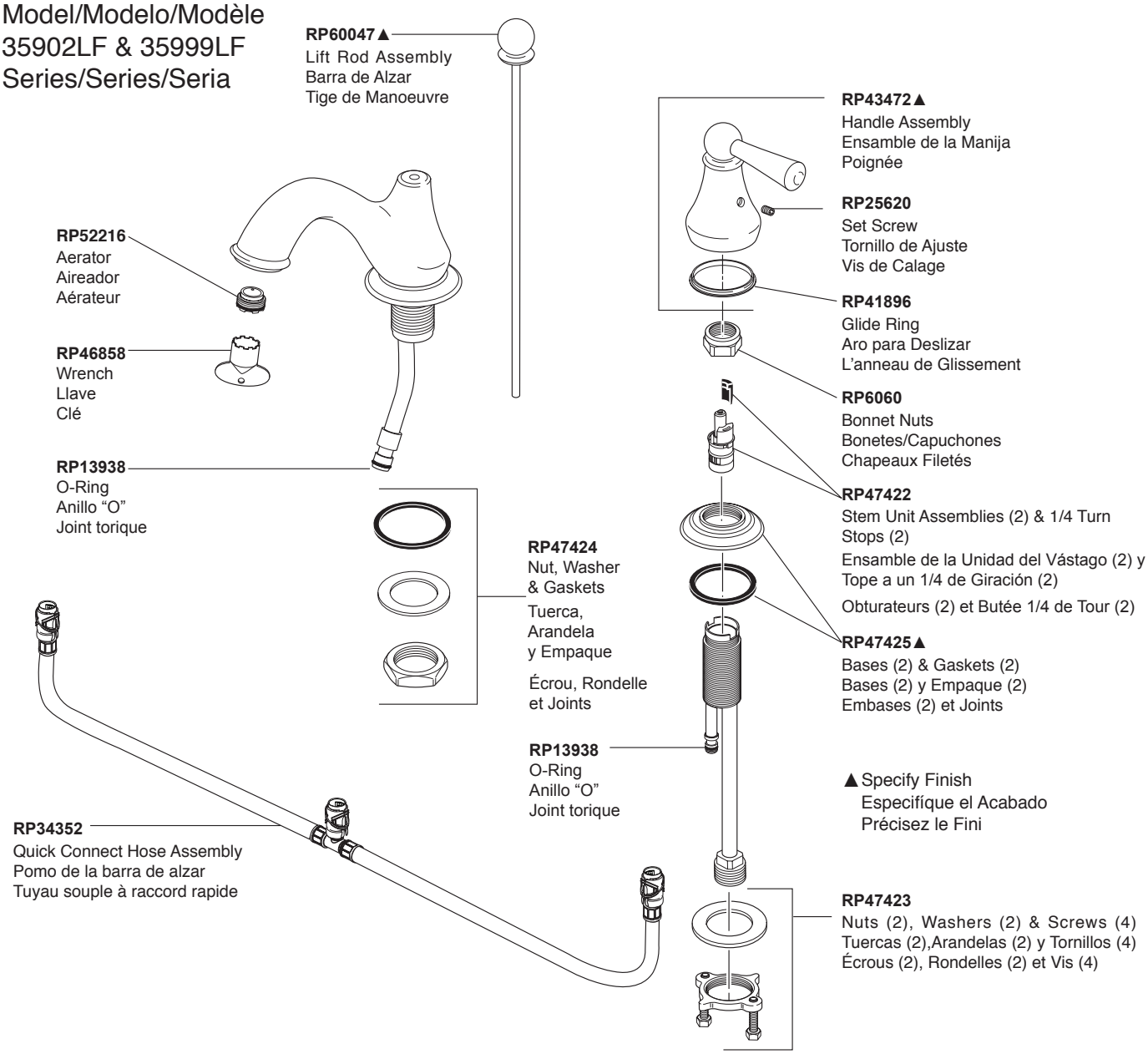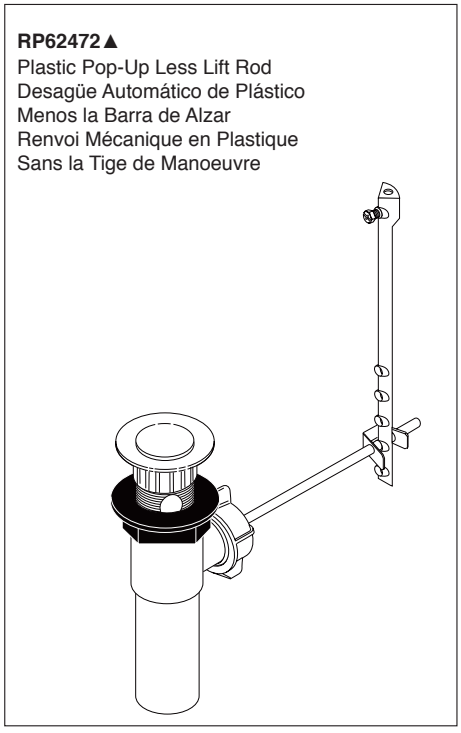Model/Modelo/Modèle 35902LF & 35999LF Series/Series/Seria