# Fire-rated OxBox™

## Ice Maker Outlet Box

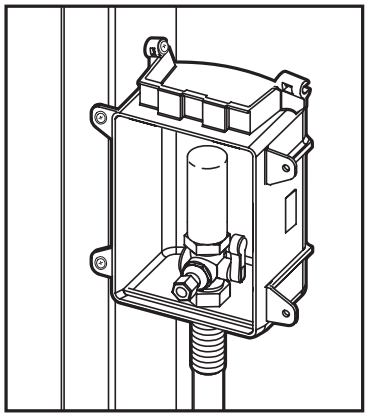

Conforms to ASTM E-814
– 2 hrs. (F) , 1.5 hrs. (T)
Conforms to ASTM E-119
Package includes factory-installed intumescent pads.

Ajuste a ASTM E-814
– 2 hrs. (F) , 1.5 hrs. (T)
Ajuste a ASTM E-119
El paquete incluye almohadilla intumescentes instaladas por la fabrica.

### Installation on Stud | *Instalación en Montante de Madera* | *Installation au Montant*

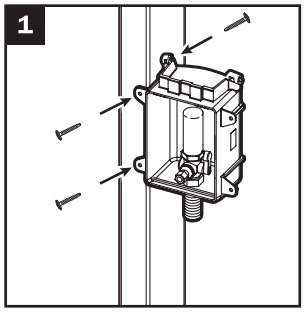


Secure assembly to stud

Asegure la asamblea al puntal

Fixer l'assemblage au montant

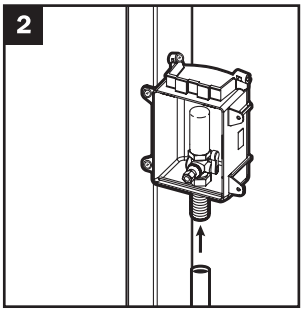


Connect supply line according to industry standards. Open valves before any soldering

Conecte línea de alimentación de acuerdo a los estándares de industria. Abra la válvula antes de soldar

Raccorder le conduite d'alimentation selon les normes de l'industrie. Ouvrir le robinet avant toute soudure

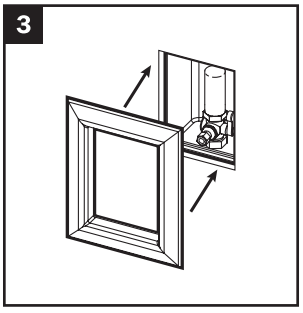


Install frame after wall finish

Instale marco después de acabado de pared

Installer le cadre après la finition du mur

### Installation Between Studs | *Instalación Entre de los Maderas* | *Installation Entre les Montants*

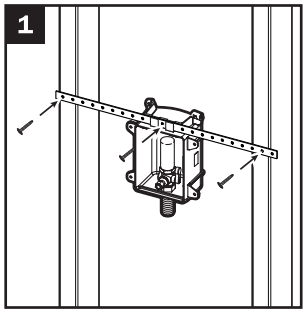


Slide bracket into top track and secure bracket to studs

Deslice soporte hacia riel de arriba y asegure la soporte a los maderas

Faites glisser le support dans la partie supérieure et fixer l'assemblage au montant

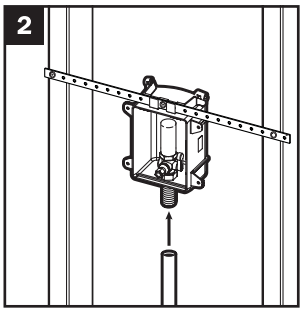


Connect supply line according to industry standards. Open valves before any soldering

Conecte línea de alimentación de acuerdo a los estándares de industria. Abra la válvula antes de soldar

Raccorder le conduite d'alimentation selon les normes de l'industrie. Ouvrir le robinet avant toute soudure

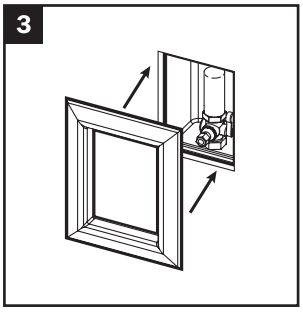


Install frame after wall finish

Instale marco después de acabado de pared

Installer le cadre après la finition du mur

### Multiple Installation Options | Opciones Múltiples de Instalación | Plusieurs options d'installation

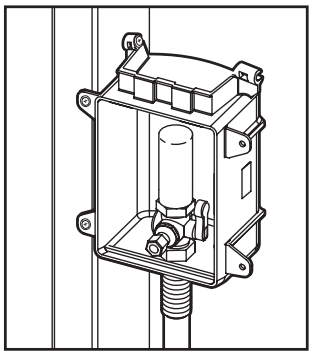

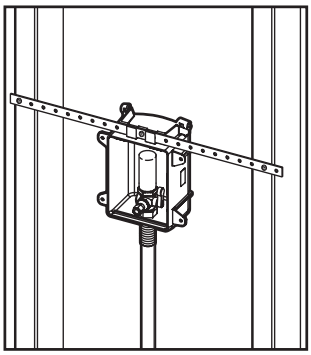

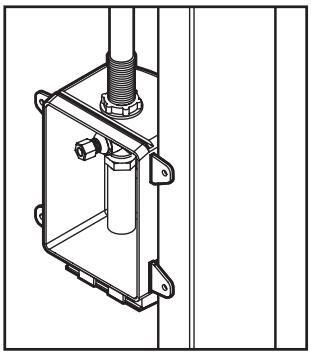

# Fire-rated OxBox™

## Design Specification

### 1. WALL CONSTRUCTION

a. Wood or metal stud construction, max 100 in.² of penetrations per 100 ft² of wall.
b. 16" or 24" on-center stud construction.
c. Can be installed with a gap between front and back wall assemblies (UL Design # U341) (Figure 2).
d. Single-layer ⅝" gypsum construction with 1-hour fire rating.
e. Double-layer ⅝" gypsum construction with 2-hour fire rating. Frame extensions can be used.
f. Boxes cannot be installed back to back.

### 2. PIPE/BOX SUPPORT

a. Each outlet box shall be installed in a separate stud bay and attached to the stud (Figure 3 & 4). Fire rating does not apply to installations of two or more boxes in the same stud bay.
b. Supplied support bar.
c. Supply lines to be installed using ordinary methods.
d. Drain line to be supported using ordinary methods.

### 3. PIPE MATERIAL

a. 2" or larger metallic, PVC, or ABS DWV pipe.
b. Metallic or plastic water supply pipe.

### 4. FIRESTOP DEVICE

Sioux Chief fire-rated OxBox uses fire-rated resin. Boxes have 4" × 4" intumescent adhesive pads factory installed on the back of boxes.
NOTE: Gaps up to ½" around box can be sealed with drywall plaster. Larger gaps require firestop sealant applied to opening spanning entire drywall depth

"over stud" installation

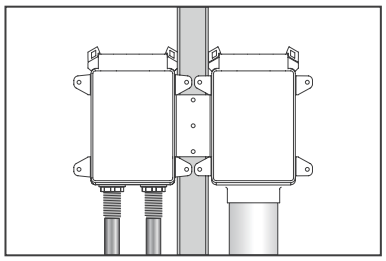

FIGURE 3

"separate stud bay" installation

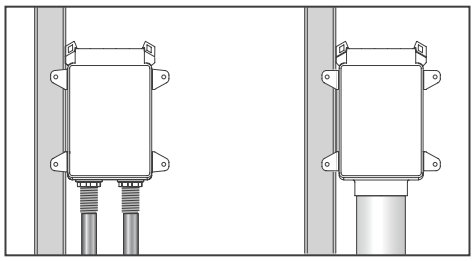

FIGURE 4

**THE FIRE-RATED OXBOX IS CERTIFIED BY INTERTEK/WARNOCK HERSEY TO THE FOLLOWING FIRE RATING STANDARDS:**

**ASTM E-814**
2 hours (F), 1½" hours (T)
for 2-hour design
1 hour (F), 31 mins (T)
for 1-hour design
**ASTM E119**

**CAN/ULC S115**
2 hours (F), 1½" hours (T)
for 2-hour design
1 hour (F), 31 mins (T)
for 1-hour design
**UL 1479**

SCM SPEC ID
23320

FIGURE 1

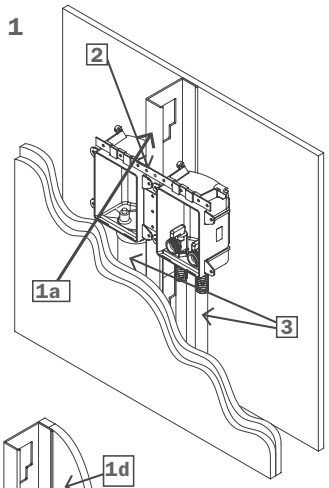


FIGURE 2

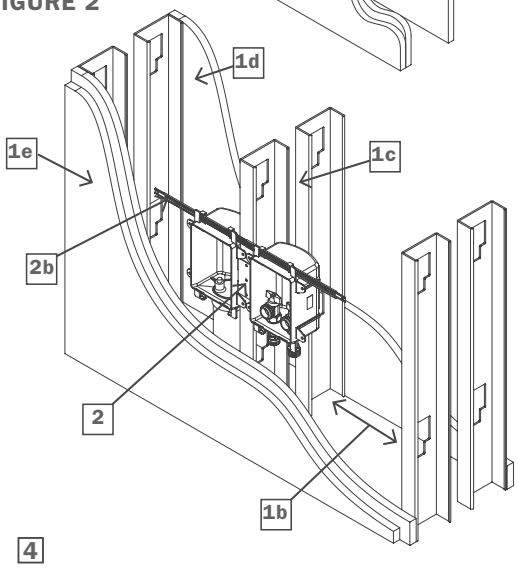


4
Fire-rated ABS
UL D.#U341

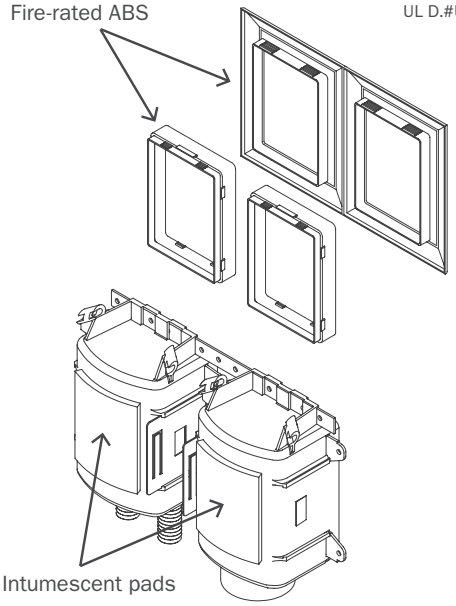

Intumescent pads

Patent 7,360,553 and 7,735,551



14940 Thunderbird Road
Kansas City, Missouri 64147
P 1.800.821.3944
F 1.800.758.5950

Sioux Chief

# Replaceable Valves for Sioux Chief Access Products

## Instructions

### VALVE REPLACEMENT / EXTENSION INSTALLATION

1. Holding the valve in place, loosen the swivel nut and remove valve. Remove silicone seal, from bottom of valve body or nut, and keep.
2. Clean seal of debris, inspect for cracks/splits - replace any defective seals. Place seal onto valve tailpiece (inside of nut) with grip ring marks facing grip ring.
3. Holding the valve in position, engage and tighten the swivel nut completely.
4. Be sure valve is in OFF position and perform pressure test. Replace any defective product

### VALVE OUTLET REORIENTATION (AFTER DRYWALL)

1. Holding the valve in place, loosen the swivel nut ½ turn.
2. Re-orient the valve outlet to the desired direction. Hold valve firmly in place.
3. Holding the valve in place, tighten the swivel nut completely.
4. Be sure valve is in OFF position and perform pressure test. Replace any defective product.

---

## Instrucciones

### PARA REEMPLAZAR LA VÁLVULA O INSTALAR UNA EXTENSIÓN

1. Mientras mantiene la válvula en su sitio, afloje la tuerca giratoria y retire la válvula. Retire el sello de silicona de la parte inferior del cuerpo de la válvula o la tuerca y consérvelo.
2. Limpie todo residuo del sello, compruebe si hay grietas o quebraduras y reemplace todo sello defectuoso. Coloque el sello sobre la pieza de conexión terminal de la válvula (dentro de la tuerca) con las marcas para anillo de prensión orientadas hacia dicho anillo.
3. Mientras mantiene la válvula en su posición, enrosque y apriete completamente la tuerca giratoria.
4. Verifique que la válvula esté en la posición OFF (cerrado) y realice la prueba de presión. Reemplace todo producto defectuoso.

### PARA REORIENTAR LA SALIDA DE LA VÁLVULA (DESPUÉS DE INSTALAR EL PANEL DE YESO)

1. Mientras mantiene la válvula en su sitio, afloje 1/2 vuelta la tuerca giratoria.
2. Reoriente la salida de la válvula a la dirección deseada. Sujete la válvula firmemente en su sitio.
3. Mientras mantiene la válvula en su sitio, ajuste completamente la tuerca giratoria.
4. Verifique que la válvula esté en la posición OFF (cerrado) y realice la prueba de presión. Reemplace todo producto defectuoso.

---

## Consignes

### POUR REMPLACER LA VANNE / POSER LA RALLONGE

1. Tout en tenant la vanne en place, desserrer l'écrou pivotant et retirer la vanne. Retirer le joint en silicone, depuis la partie inférieure de l'écrou ou du corps de la vanne, et conserver.
2. Éliminer les débris sur le joint, inspecter à la recherche de fissures/fendillements - remplacer tout joint défectueux. Placer le joint sur la pièce d'extrémité de la vanne (à l'intérieur de l'écrou) avec les marques de l'anneau de préhension dirigées vers l'anneau de préhension.
3. Tout en tenant la vanne en position, engager et serrer entièrement l'écrou pivotant.
4. S'assurer que la vanne est à la position OFF (arrêt) et effectuer un test de pression. Remplacer tout produit défectueux.

### POUR RÉORIENTER LA SORTIE DE VANNE (APRÈS LA PLAQUE DE PLÂTRE)

1. Tout en tenant la vanne en place, desserrer l'écrou pivotant d'un demi-tour.
2. Réorienter la sortie de vanne dans le sens désiré. Tenir la vanne fermement en place.
3. Tout en tenant la vanne en place, serrer l'écrou pivotant à fond.
4. S'assurer que la vanne est à la position OFF (arrêt) et effectuer un test de pression. Remplacer tout produit défectueux



14940 Thunderbird Road
Kansas City, MO 64147
**P** 1.800.821.3944
**F** 1.800.758.5950

Sioux Chief