Fire-rated OxBox™

Washing Machine Outlet Box

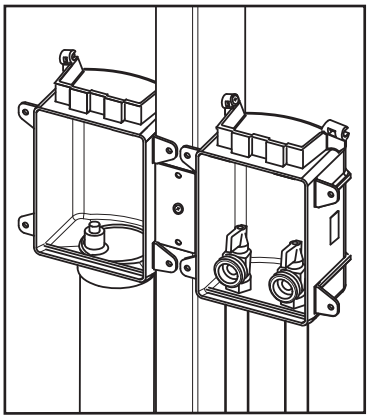

Conforms to ASTM E-814
– 2 hrs. (F) , 1.5 hrs. (T)
Conforms to ASTM E-119
Package includes factory-installed intumescent pads.

Ajuste a ASTM E-814
– 2 hrs. (F) , 1.5 hrs. (T)
Ajuste a ASTM E-119
El paquete incluye almohadilla intumescentes instaladas por la fabrica.

Installation | *Instalación* | *Installation*

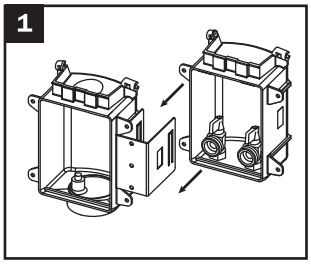

Slide boxes onto clip in desired layout

Deslice cajas hacia la abrazadera en diseño deseado

Faites glisser les boîtes sur la clip dans la disposition souhaitée

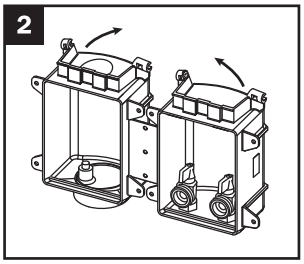

Squeeze and bend clip slightly to hold the stud. If going between studs, slide bracket into top track

Apriete y doble la abrazadera levemente para fijar el perno. Si va por dentro de los pernos, deslice soporte hacia riel de arriba

Pressez et pincez légèrement pour tenir sur le montant. Si vous passez entre les montants, faites glisser le support dans la partie supérieure

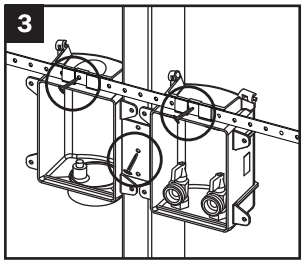

Secure assembly to stud or to support bracket

Asegure la asamblea al puntal o al riel de soporte

Fixer l'assemblage au montant ou au support

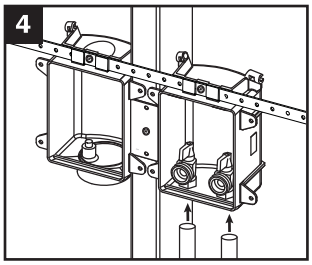

Connect supply lines according to industry standards. Open valves before any soldering

Conecte líneas de alimentación de acuerdo a los estándares de industria. Abra las válvulas antes de soldar

Raccorder les conduites d'alimentation selon les normes de l'industrie. Ouvrir les robinets avant toute soudure

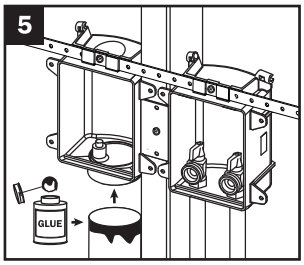

Connect drain pipe. Apply glue to pipe only

Conecte la tubería de drenaje. Aplique pegamento a la tubería únicamente

Brancher le tuyau de vidange. Appliquer de la colle sur le tuyau uniquement

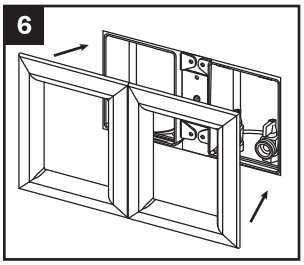

Remove test cap over drain line and install frame after wall finish

Remueva tapa de prueba sobre línea de drenaje e instale marco después de acabado de pared

Retirer le capuchon de test sur la ligne de drain et installer le cadre après la finition du mur

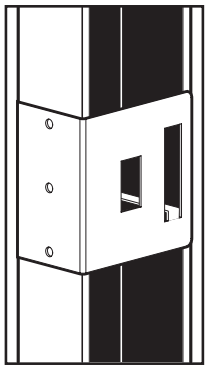

Metal Stud Support

Soporte de Metal del Montante

Support de Montant Métallique

Tabs fold down into metal stud for added rigidity

Las lengüetas doblan abajo dentro del puntal metálico para más rigidez

Les languettes se replient dans un poteau métallique pour plus de rigidité

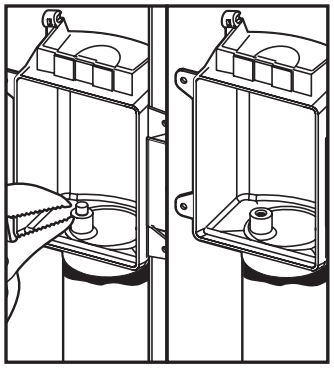

Test the System

Prueba el Sistema

Testez le système

Twist off small tip. Connect ⅝" O.D.compression fitting for air or water test

Gire y estire punta pequeña. Conecte ⅝" O.D. accesorio de compresión para prueba de aire o agua

Tordre petit bout. Raccorder le raccord de compression ⅝" O.D. pour le test d'air ou d'eau

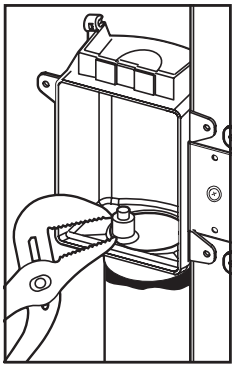

Remove Test Cap

Remueve la Tapa de Probar

Retirer le bouchon d'essai

Remove the test cap by clamping and twisting off the test nipple

Remueva la tapa de prueba con abrazando y girando y estire el manguito de unión de prueba

Retirer le capuchon d'essai en serrant et en dévissant le mamelon

Fire-rated OxBox™

Design Specification

1. WALL CONSTRUCTION

a. Wood or metal stud construction, max 100 in.² of penetrations per 100 ft² of wall.
b. 16" or 24" on-center stud construction.
c. Can be installed with a gap between front and back wall assemblies (UL Design # U341) (Figure 2).
d. Single-layer ⅝" gypsum construction with 1-hour fire rating.
e. Double-layer ⅝" gypsum construction with 2-hour fire rating. Frame extensions can be used.
f. Boxes cannot be installed back to back.

2. PIPE/BOX SUPPORT

a. Each outlet box shall be installed in a separate stud bay and attached to the stud (Figure 3 & 4). Fire rating does not apply to installations of two or more boxes in the same stud bay.
b. Supplied support bar.
c. Supply lines to be installed using ordinary methods.
d. Drain line to be supported using ordinary methods.

3. PIPE MATERIAL

a. 2" or larger metallic, PVC, or ABS DWV pipe.
b. Metallic or plastic water supply pipe.

4. FIRESTOP DEVICE

Sioux Chief fire-rated OxBox uses fire-rated resin. Boxes have 4" × 4" intumescent adhesive pads factory installed on the back of boxes.
NOTE: Gaps up to ½" around box can be sealed with drywall plaster. Larger gaps require firestop sealant applied to opening spanning entire drywall depth

"over stud" installation

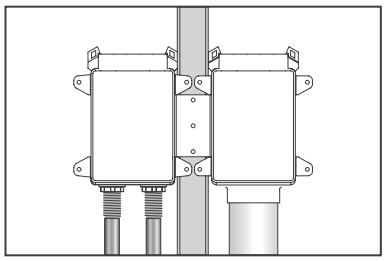

FIGURE 3

"separate stud bay" installation

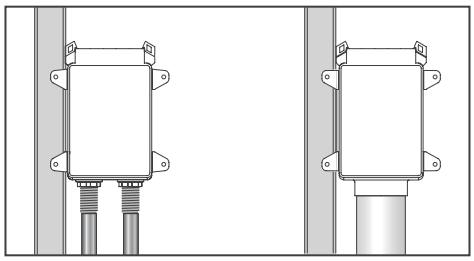

FIGURE 4

THE FIRE-RATED OXBOX IS CERTIFIED BY INTERTEK/WARNOCK HERSEY TO THE FOLLOWING FIRE RATING STANDARDS:

ASTM E-814
2 hours (F), 1½" hours (T)
for 2-hour design
1 hour (F), 31 mins (T)
for 1-hour design
ASTM E119

CAN/ULC S115
2 hours (F), 1½" hours (T)
for 2-hour design
1 hour (F), 31 mins (T)
for 1-hour design
UL 1479

SCM SPEC ID
23320

FIGURE 1

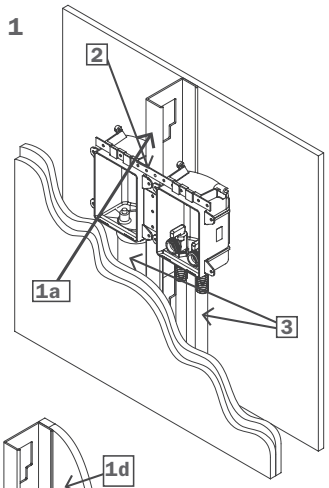

FIGURE 2

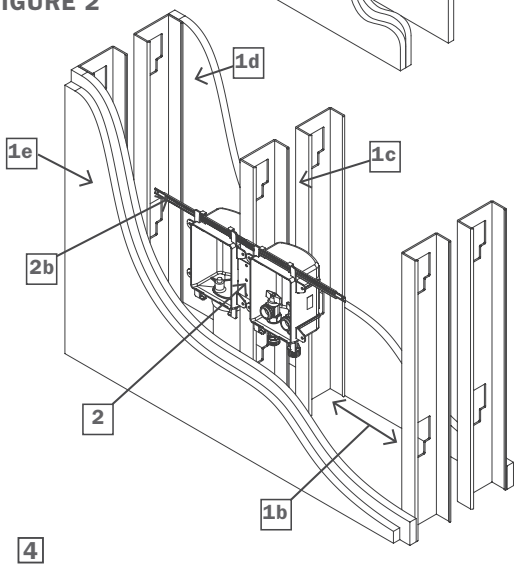

4
Fire-rated ABS
UL D.#U341

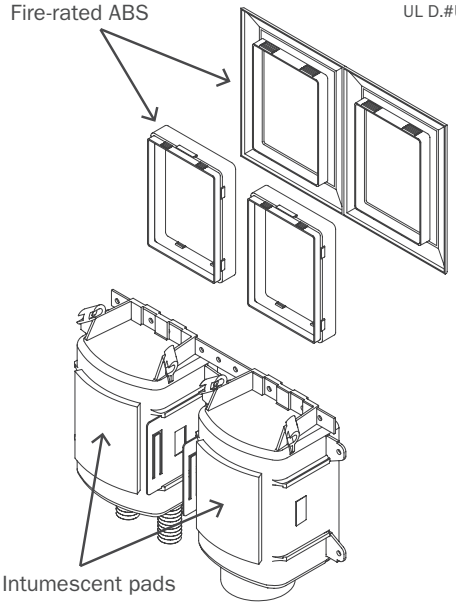

Intumescent pads

Patent 7,360,553 and 7,735,551

14940 Thunderbird Road
Kansas City, Missouri 64147
P 1.800.821.3944
F 1.800.758.5950

Sioux Chief

Replaceable Valves for Sioux Chief Access Products

Instructions

VALVE REPLACEMENT / EXTENSION INSTALLATION

1. Holding the valve in place, loosen the swivel nut and remove valve. Remove silicone seal, from bottom of valve body or nut, and keep.
2. Clean seal of debris, inspect for cracks/splits - replace any defective seals. Place seal onto valve tailpiece (inside of nut) with grip ring marks facing grip ring.
3. Holding the valve in position, engage and tighten the swivel nut completely.
4. Be sure valve is in OFF position and perform pressure test. Replace any defective product

VALVE OUTLET REORIENTATION (AFTER DRYWALL)

1. Holding the valve in place, loosen the swivel nut ½ turn.
2. Re-orient the valve outlet to the desired direction. Hold valve firmly in place.
3. Holding the valve in place, tighten the swivel nut completely.
4. Be sure valve is in OFF position and perform pressure test. Replace any defective product.

Instrucciones

PARA REEMPLAZAR LA VÁLVULA O INSTALAR UNA EXTENSIÓN

1. Mientras mantiene la válvula en su sitio, afloje la tuerca giratoria y retire la válvula. Retire el sello de silicona de la parte inferior del cuerpo de la válvula o la tuerca y consérvelo.
2. Limpie todo residuo del sello, compruebe si hay grietas o quebraduras y reemplace todo sello defectuoso. Coloque el sello sobre la pieza de conexión terminal de la válvula (dentro de la tuerca) con las marcas para anillo de prensión orientadas hacia dicho anillo.
3. Mientras mantiene la válvula en su posición, enrosque y apriete completamente la tuerca giratoria.
4. Verifique que la válvula esté en la posición OFF (cerrado) y realice la prueba de presión. Reemplace todo producto defectuoso.

PARA REORIENTAR LA SALIDA DE LA VÁLVULA (DESPUÉS DE INSTALAR EL PANEL DE YESO)

1. Mientras mantiene la válvula en su sitio, afloje 1/2 vuelta la tuerca giratoria.
2. Reoriente la salida de la válvula a la dirección deseada. Sujete la válvula firmemente en su sitio.
3. Mientras mantiene la válvula en su sitio, ajuste completamente la tuerca giratoria.
4. Verifique que la válvula esté en la posición OFF (cerrado) y realice la prueba de presión. Reemplace todo producto defectuoso.

Consignes

POUR REMPLACER LA VANNE / POSER LA RALLONGE

1. Tout en tenant la vanne en place, desserrer l'écrou pivotant et retirer la vanne. Retirer le joint en silicone, depuis la partie inférieure de l'écrou ou du corps de la vanne, et conserver.
2. Éliminer les débris sur le joint, inspecter à la recherche de fissures/fendillements - remplacer tout joint défectueux. Placer le joint sur la pièce d'extrémité de la vanne (à l'intérieur de l'écrou) avec les marques de l'anneau de préhension dirigées vers l'anneau de préhension.
3. Tout en tenant la vanne en position, engager et serrer entièrement l'écrou pivotant.
4. S'assurer que la vanne est à la position OFF (arrêt) et effectuer un test de pression. Remplacer tout produit défectueux.

POUR RÉORIENTER LA SORTIE DE VANNE (APRÈS LA PLAQUE DE PLÂTRE)

1. Tout en tenant la vanne en place, desserrer l'écrou pivotant d'un demi-tour.
2. Réorienter la sortie de vanne dans le sens désiré. Tenir la vanne fermement en place.
3. Tout en tenant la vanne en place, serrer l'écrou pivotant à fond.
4. S'assurer que la vanne est à la position OFF (arrêt) et effectuer un test de pression. Remplacer tout produit défectueux

14940 Thunderbird Road
Kansas City, MO 64147
P 1.800.821.3944
F 1.800.758.5950

Sioux Chief