PROFLO Yard Hydrant PFXEM Series

CAUTION: Use wrench on inlet valve body and fittings only!
CAUTION: If the hose is attached to nozzle of hydrant when hydrant is shut off, back siphoning can occur if end of hose is left in container of liquid. The end of hose must be left open to the air so hydrant can drain back. Under **no** circumstances should **PROFLO** yard hydrants drain back into well or drinking water supply!

PROFLO disclaims all liability of any kind and voids the hydrant warranty for installations of this product where it can or could drain back into a drinking water supply.

INSTALLATION INSTRUCTIONS
Installing, adjusting and maintaining PROFLO Yard Hydrant.

INSTALLATION:
1. First be sure water line on which hydrant is to be installed has been thoroughly flushed to wash out foreign particles. PROFLO will not warrant or accept any responsibility if the water line is not flushed out prior to attachment of hydrant.
2. Be sure the hydrant is installed with provision for drainage below the frost line.
   a. If hydrant is installed in a pit, the pit must have an open bottom or some form of drainage.
   b. If hydrant is buried in the ground, a few tile can be laid in gravel or coarse material to form a field system for the drain.
   c. If hydrant is buried in ground and no tile are used, be sure to put a quantity of gravel, crushed rock or some coarse material, **not sand**, around the drain of the hydrant. This will permit faster and better drainage.
3. **IMPORTANT** - If hydrant is buried in the ground, it is a good idea to put a brick or large stone under the hydrant, because when the hydrant drains and this subsoil becomes wet, it will allow the hydrant to settle and thus put a strain on the pipe to which it is connected. A brick or stone would carry this weight.
4. To connect the hydrant to the water line, just turn it onto the male thread connection for which it is intended.
5. **IMPORTANT - Before backfilling the trench, turn on the water. Then turn on the hydrant by raising the handle to let the water flow. If the hydrant is not working properly, refer to Adjustment section. Ferguson/PROFLO will not accept any responsibility for digging up the hydrant if the installer fails to flush out the water line before attaching hydrant to water line AND to check the hydrant for proper operation before backfilling the trench.**
   WARNING: If the ground freezes at or below the bottom of this hydrant, your warranty is void and damage due to improper installation or act of nature is not covered by Ferguson/PROFLO.

ADJUSTMENT:
1. Adjusting the plunger in the lower valve body.
   a. To lower the plunger assembly, first turn off the water pressure. Then loosen the C-5 1/4" Stainless Steel hex head bolt using a 11 millimeter wrench, Raise the handle up all the way, tighten the 1/4" hex head bolt an lower the handle until the plunger bottoms out. Then loosen the 1/4" hex head bolt, lower the handle until the handle end is 2" from closing against the head casing, then hold the handle at this point and re-tighten the hex bolt. The water pressure can now be turned on.
   b. To determine if the water is draining out the stand pipe, turn the hydrant on and let the water flow. Then push down the handle to close the hydrant with a cup of water covering the nozzle. If the water in the cup siphons back through the hydrant, the plunger is in the correct position. If the water does not siphon out of the cup, then adjust the plunger in the same way as stated in (a). Then check to see if the water siphons out of the cup after adjustment.

MAINTENANCE:
1. In maintenance, nothing is needed - But, a few drops of oil occasionally on the cam of the lever will prolong its life.
2. To replace the plunger, **NO NEED DIGGING UP HYDRANT** - First turn off water pressure, then remove the handle and draw straps, loosen the packing nut, unscrew the packing gland, and pull up the inside rod with plunger for easy service, or simply unscrew head casting from stand pipe and remove rod and plunger.

Hidrante de campo PROFLO Serie PFXEM

PRECAUCIÓN: ¡Use sólo una llave de tuercas en el cuerpo y en los conectores de la válvula de entrada!
PRECAUCIÓN: Si la manguera está conectada a la boquilla del hidrante cuando el hidrante está cerrado, puede ocurrir un reflujo si el extremo de la manguera se deja dentro del recipiente del líquido. El extremo de la manguera se debe dejar abierto al aire para que el hidrante se pueda drenar. ¡Bajo ninguna circunstancia los hidrantes de campo **PROFLO** se deben drenar en pozos ni en sistemas de abastecimiento de agua potable!

PROFLO renuncia a toda responsabilidad de cualquier tipo y anula la garantía del hidrante en aquellas instalaciones de este producto en las que el hidrante pueda o pudiese drenarse en un suministro de agua potable.

INSTRUCCIONES DE INSTALACIÓN
Instalación, ajuste y mantenimiento del hidrante de campo PROFLO.

INSTALACIÓN:
1. Primero asegúrese de que la línea del agua en la que se va a instalar el hidrante se haya lavado completamente para eliminar las partículas extrañas. PROFLO no garantizará ni aceptará ninguna responsabilidad si la línea de agua no se lava antes de conectarla al hidrante.
2. Asegúrese de que el hidrante esté instalado con el drenaje por debajo de la línea de congelación.
   a. Si el hidrante se instala en una fosa, ésta debe tener el fondo abierto o algún mecanismo de drenaje.
   b. Si el hidrante está enterrado bajo el terreno, se pueden colocar unos mosaicos sobre grava o material grueso para formar un sistema para el drenaje.
   c. Si el hidrante está enterrado bajo el terreno y no se usa mosaico, asegúrese de colocar una cantidad de grava, roca triturada o algún tipo de material grueso, **que no sea arena**, alrededor del drenaje del hidrante. Esto permitirá un drenaje mejor y más rápido.
3. **IMPORTANTE** - Si el hidrante está enterrado bajo el terreno, es buena idea colocar un ladrillo o una roca grande debajo del hidrante, ya que cuando éste se drena y el subsuelo se moja, el hidrante se asentará y ejercerá tensión en la tubería a la que está conectado. Un ladrillo o roca puede soportar este peso.
4. Para conectar el hidrante a la línea de agua, simplemente conéctelo en el conectador de rosca macho diseñado para ello.
5. **IMPORTANTE - Antes de volver a llenar la fosa, abra el suministro de agua. Luego abra el hidrante levantando la manija para permitir que el agua fluya. Si el hidrante no funciona adecuadamente, consulte la sección titulada Ajuste. Ferguson/PROFLO no aceptará ninguna responsabilidad por desenterrar el hidrante si el instalador no lava la línea de agua antes de conectar el hidrante en ella, Y ADEMÁS revisa la operación adecuada del hidrante antes de volver a llenar la fosa.**
   ADVERTENCIA: Si el terreno se congela al nivel del fondo del hidrante o por debajo de este nivel, su garantía queda anulada, y los daños resultantes de una instalación indebida o de actos de fuerza mayor no quedarán cubiertos por Ferguson/PROFLO.

AJUSTE:
1. Ajuste del émbolo en el cuerpo inferior de la válvula.
   a. Para bajar el conjunto del émbolo, primero suprima la presión del agua. Luego afloje el perno de cabeza hexagonal de acero inoxidable C-5 de 1/4" con una llave de tuercas de 11 milímetros. Levante la manija completamente hasta arriba, apriete el perno de cabeza hexagonal de 1/4" y baje la manija hasta que el émbolo llegue hasta el fondo. Luego afloje el perno de cabeza hexagonal de 1/4", baje la manija hasta que su extremo quede a 2" del punto de contacto con la cubierta del cabezal, luego sujete la manija en este punto y vuelva a apretar el perno hexagonal. Ahora se puede liberar la presión del agua.
   b. Para determinar si el agua drena del tubo de circulación, abra el hidrante y deje que el agua fluya. Luego baje la manija para cerrar el hidrante y cubra la boquilla con una taza llena de agua. Si el agua de la taza refluye de la taza al hidrante, el émbolo está en la posición correcta. Si el agua no refluye de la taza, ajuste el émbolo de la manera que se indica en (a). Después de hacer el ajuste, verifique si el agua refluye de la taza al hidrante.

MANTENIMIENTO:
1. El hidrante no requiere mantenimiento, pero la colocación ocasional de unas gotas de aceite en la leva de la manija prolongarán su vida útil.
2. Para reemplazar el émbolo, **NO ES NECESARIO DESENTERRAR EL HIDRANTE** - Primero corte la presión del agua, luego quite la manija y las cintas de extracción, afloje la tuerca prensaestopas de válvula, destornille la camisa prensajuntas y hale hacia arriba la varilla interna con el émbolo para darle servicio fácilmente, o simplemente desenrosque la pieza fundida del cabezal del tubo de circulación y saque la varilla y el émbolo.

Prise d'eau de jardin PROFLO Série PFXEM

ATTENTION: Utilisez la clé sur le corps de vanne d'arrivée d'eau et les raccords seulement!
ATTENTION: Si le tuyau est attaché à l'embout de la prise d'eau lorsque celle-ci est fermée, une rentrée d'eau peut se produire si l'extrémité du tuyau est laissée dans un récipient de liquide. L'extrémité du tuyau doit rester ouverte à l'air de sorte à permettre l'écoulement de la prise d'eau. Les prises d'eau de jardin **PROFLO** ne doivent en aucun cas s'écouler dans un puits ou un réseau d'eau potable!

PROFLO rejette toute responsabilité et annule la garantie de la prise d'eau pour toute installation de ce produit à un endroit où il risque de s'écouler dans un réseau d'eau potable.

INSTRUCTIONS D'INSTALLATION
Installation, réglage et maintenance de la prise d'eau de jardin PROFLO.

INSTALLATION:
1. Assurez-vous que la conduite d'eau sur laquelle vous allez installer la prise a été minutieusement rincée pour évacuer toutes les particules étrangères. PROFLO ne garantit ou n'accepte aucune responsabilité si la conduite d'eau n'est pas rincée avant sa fixation à la prise d'eau.
2. Veillez à installer la prise d'eau en prévoyant un écoulement sous la ligne de gel.
   a. Si la prise d'eau est installée dans une fosse, la fosse devra être ouverte au fond ou présenter un moyen d'écoulement.
   b. Si la prise d'eau est enfouie, vous pouvez poser quelques dalles de carrelage dans du gravier ou un matériau meuble grossier pour former un système d'écoulement.
   c. Si la prise d'eau est enfouie mais que vous n'utilisez pas de carrelage, veillez à placer une quantité de gravier, pierre brovée ou un autre matériau meuble grossier, **sauf du sable**, autour de l'écoulement de la prise d'eau. Ainsi, l'écoulement se fera plus vite et mieux.
3. **IMPORTANT** - Si la prise d'eau est enfouie, nous vous conseillons de placer une brique ou un gros caillou sous la prise d'eau, car lorsqu'elle s'écoule et que ce sous-sol se mouille, il engendrera le tassement de la prise d'eau en appliquant une tension au tuyau auquel il est raccordé. Une brique ou un gros caillou servirait de renfort.
4. Pour raccorder la prise d'eau à la conduite d'eau, vissez-la simplement sur le raccord fileté mâle prévu à cet effet.
5. **IMPORTANT - Avant de remblayer la tranchée, ouvrez l'eau. Ensuite, ouvrez la prise d'eau en soulevant la poignée pour laisser l'eau s'écouler. Si la prise d'eau ne fonctionne pas correctement, reportez-vous à la section " Réglage ". Ferguson/PROFLO rejette toute responsabilité pour le désenfouissement de la prise d'eau si l'installateur manque de vider la conduite d'eau avant de raccorder la prise d'eau à la conduite d'eau ET de vérifier le fonctionnement correct de la prise d'eau avant de remblayer la tranchée.**
   AVERTISSEMENT : Si le sol gèle au niveau ou en dessous de cette prise d'eau, votre garantie sera annulée en raison d'une installation impropre ou d'une calamité naturelle non couverte par Ferguson/PROFLO.

RÉGLAGE:
1. Réglage du piston-plongeur dans le corps de vanne inférieur.
   a. Pour abaisser le piston plongeur, commencez par couper la pression d'eau. Ensuite, desserrez le boulon à six pans en acier inoxydable C-5 1/4 po à l'aide d'une clé de 11 mm. Relevez la poignée au maximum, serrez le boulon à six pans 1/4 po, puis abaissez la poignée jusqu'à ce que le piston plongeur bute. Ensuite, desserrez le boulon à six pans 1/4 po, abaissez la poignée jusqu'à ce que son extrémité soit à 5 cm de la tête, puis tenez-la à cette position et resserrez le boulon. La pression d'eau peut maintenant être rétablie.
   b. Pour déterminer si l'eau s'écoule du tuyau de refoulement, ouvrez la prise d'eau et laissez l'eau s'écouler. Ensuite, appuyez sur la poignée pour fermer la prise d'eau en recouvrant l'embout d'une tasse d'eau. Si l'eau de la tasse est rentrée dans la prise d'eau, le piston plongeur est dans la bonne position. Dans le cas contraire, ajustez le piston plongeur comme indiqué en (a). Ensuite, vérifiez si l'eau rentre dans la prise d'eau.

ENTRETIEN:
1. Aucun entretien n'est nécessaire, mais l'application occasionnelle de gouttes d'huile sur la came du levier prolongera sa vie.
2. Pour remplacer le piston plongeur, **INUTILE DE DÉTERRER LA PRISE D'EAU** - Tout d'abord, coupez la pression d'eau, puis retirez la poignée et les sangles de traction, desserrez l'écrou de presse-garniture, dévissez le foulor et remontez la tige intérieure avec le piston plongeur pour une maintenance facile ou dévissez simplement la pièce coulée de la tête du tuyau de refoulement et retirez la tige et le piston plongeur.

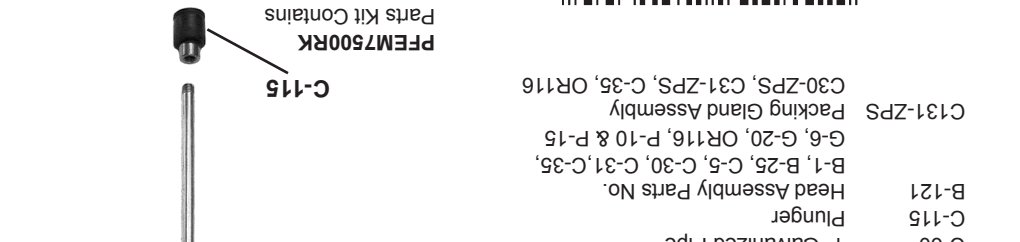

PFXEM7502

3/4" Size x 2' Bury Depth

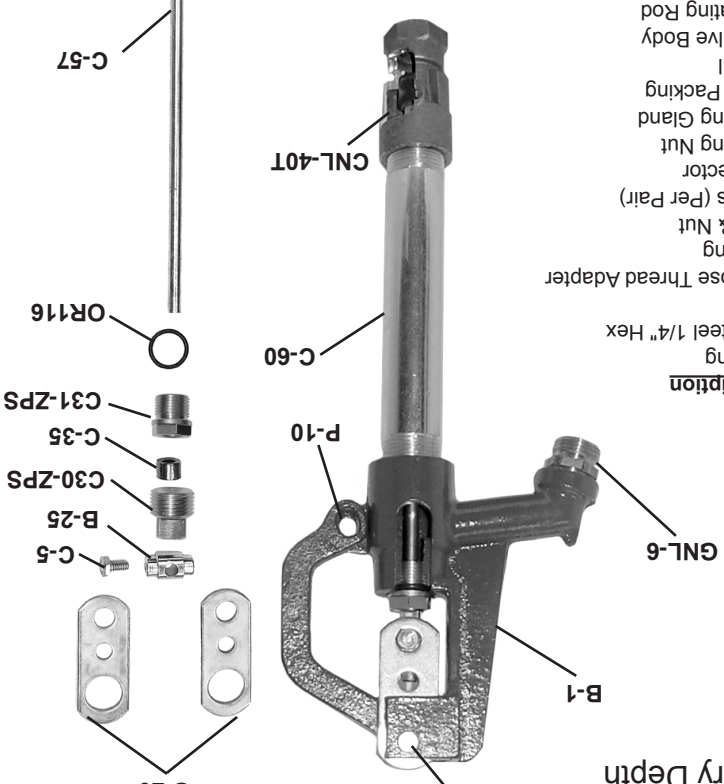

Part No.	Part Description	
B-1	Head Casting	1
C-5	Stainless Steel 1/4" Hex Head Bolt	1
GNL-6	No Lead Hose Thread Adapter	1
P-10	Lever Casting	1
P-15	Lever Bolt & Nut	1
G-20	Draw Straps (Per Pair)	1 Pr.
B-25	Pivot Connector	1
C30-ZPS	Metal Packing Nut	1
C31-ZPS	Metal Packing Gland	1
C-35	Valve Stem Packing	1
OR116	O-Ring Seal	1
CNL-40T	No Lead Valve Body	1
C-57	5/16" Operating Rod	1
C-60	1" Galvanized Pipe	1
C-115	Plunger	1
B-121	Head Assembly Parts No. B-1, B-25, C-5, C-30, C-31, C-35, G-6, G-20, OR116, P-10 & P-15	1
C131-ZPS	Packing Gland Assembly C30-ZPS, C31-ZPS, C-35, OR116	1

PFEM7500RK
Parts Kit Contains