HOUSE OF ROHL

INSTALLATION GUIDE
GUIDE D'INSTALLATION
GUÍA DE INSTALACIÓN

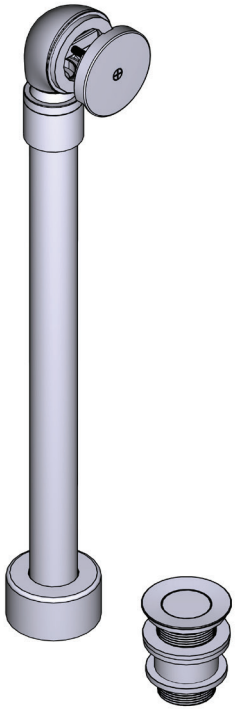

Fitting instructions
K51
Notice d'installation
K51
Instrucciones de montaje
K51

HELPFUL TOOLS
For safety and ease of installation, the use of these helpful tools is recommended.

Safety Glasses
Lunettes de sécurité
Gafas de seguridad

OUTILS UTILES
Pour la sécurité et la facilité d'installation, l'utilisation de ces outils utiles est recommandée.

Hacksaw
Scie à métaux
Sierra

HERRAMIENTAS ÚTILES
Para la seguridad y la facilidad de la instalación, se recomienda el uso de estas herramientas útiles.

Pliers
Pinces
Alicates

For warranty or additional information, contact:

US Customers

U.S.A.
houseofrohl.com/support
1-800-777-9762

QUEBEC / MARITIMES / WESTERN CANADA
QUÉBEC / MARITIMES / OUEST CANADIEN
QUEBEC / MARITIMOS / CANADA OCCIDENTAL
houseofrohl.ca/support
1-866-473-8442

Canadian Customers

ONTARIO
houseofrohl.ca/support
1-800-287-5354

Riobel | PERRIN & ROWE LONDON | 1897 SHAWS ENGLAND | victoria + albert | ROHL

INS12387 - 02/23

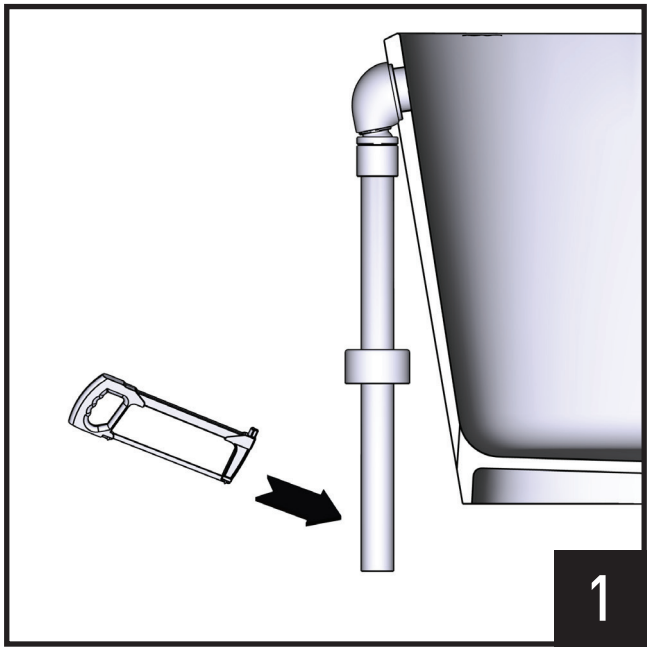

Cut pipe work to size.

Coupez les tuyaux sur mesure.

Corte las tuberías a medida.

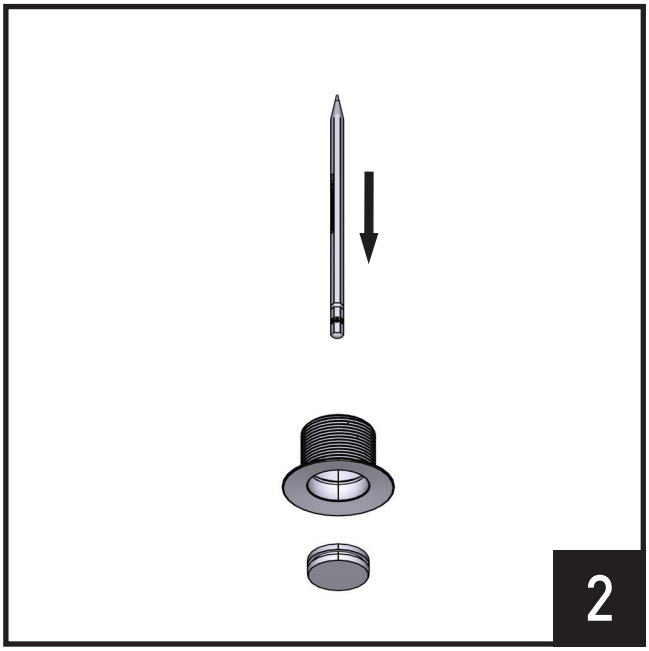

Remove flip coin plug.

Retirez le bouchon de la pièce à rabat.

Retire el tapón circular con muesca para abrir con una moneda.

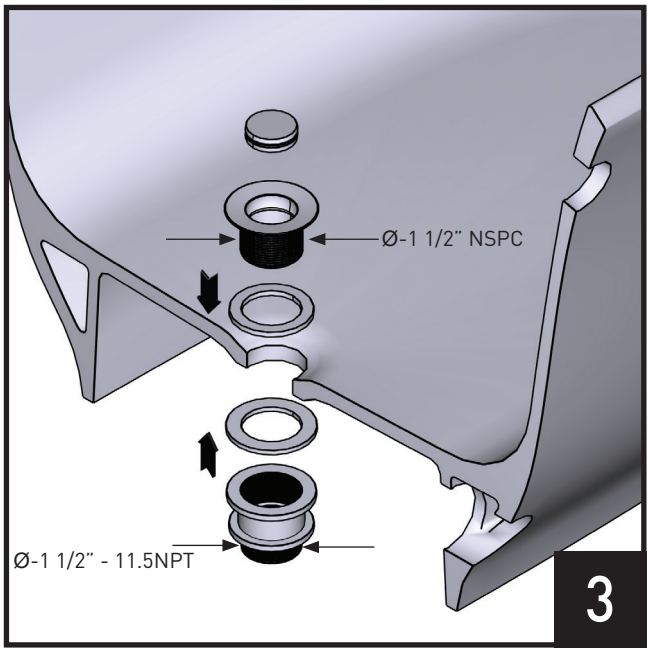

Install above deck components of the waste assembly in the order shown above. Place the below deck subassembly in position and secure in place by tightening the nut using the spanner.

Installez les composants de l'ensemble d'évacuation des eaux usées au-dessus du platelage en respectant l'ordre indiqué ci-dessus. Positionnez le sous-ensemble du platelage inférieur et fixez-le en serrant l'écrou à l'aide de la clé.

Instale los componentes de la parte superior visible del conjunto de desagüe en el orden que se muestra arriba. Fije el conjunto de la parte inferior no visible y asegúrelo apretando la tuerca con la llave.

04/04/2015 INS7504C 50000050566A
Released/08

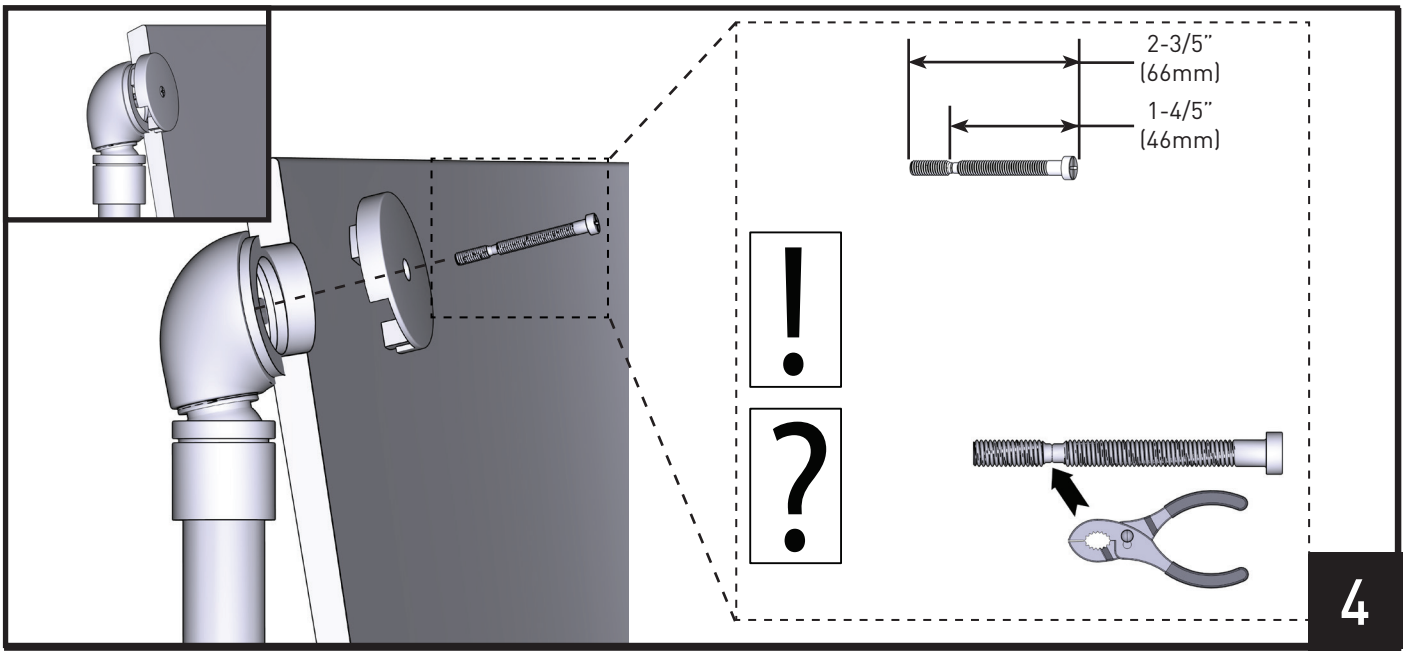

Fit overflow plate ensures correct orientation.

Installez la plaque de trop-plein en veillant à ce qu'elle soit correctement orientée.

Ajustar la placa de desbordamiento garantiza que se dispone en la orientación correcta.

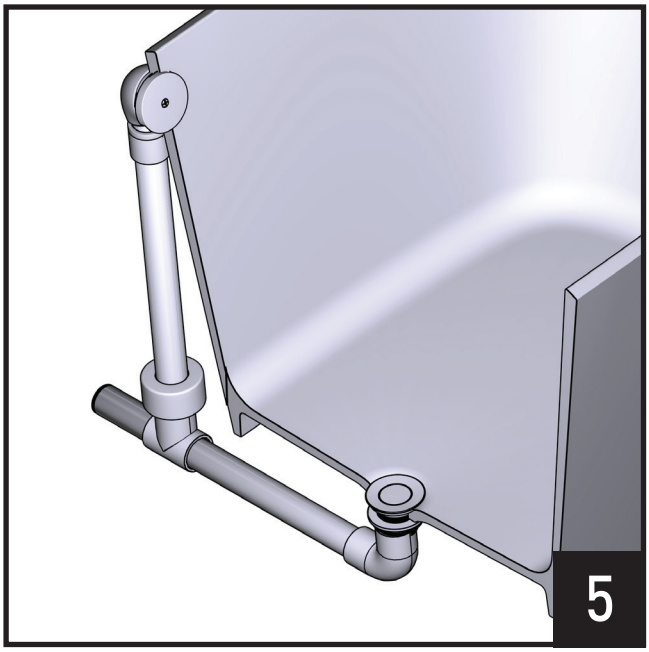

Check for leaks. Installation is complete.

Vérifiez que le système ne présente pas de fuites. Installation terminée.

Verifique que no haya fugas. La instalación está completa.

04/04/2015 INS7236C 500006506A
Reduced 108

For warranty or additional information, contact:

US Customers

U.S.A.
houseofrohl.com/support
1-800-777-9762

QUEBEC / MARITIMES / WESTERN CANADA
QUÉBEC / MARITIMES / OUEST CANADIEN
QUEBEC / MARITIMOS / CANADA OCCIDENTAL
houseofrohl.ca/support
1-866-473-8442

Canadian Customers

ONTARIO
houseofrohl.ca/support
1-800-287-5354

Riobel | PERRIN & ROWE LONDON | 1897 SHAWS ENGLAND | victoria + albert® | ROHL

INS12387 - 02/23

04/24/2023 INS12387 50000050266
Released:08