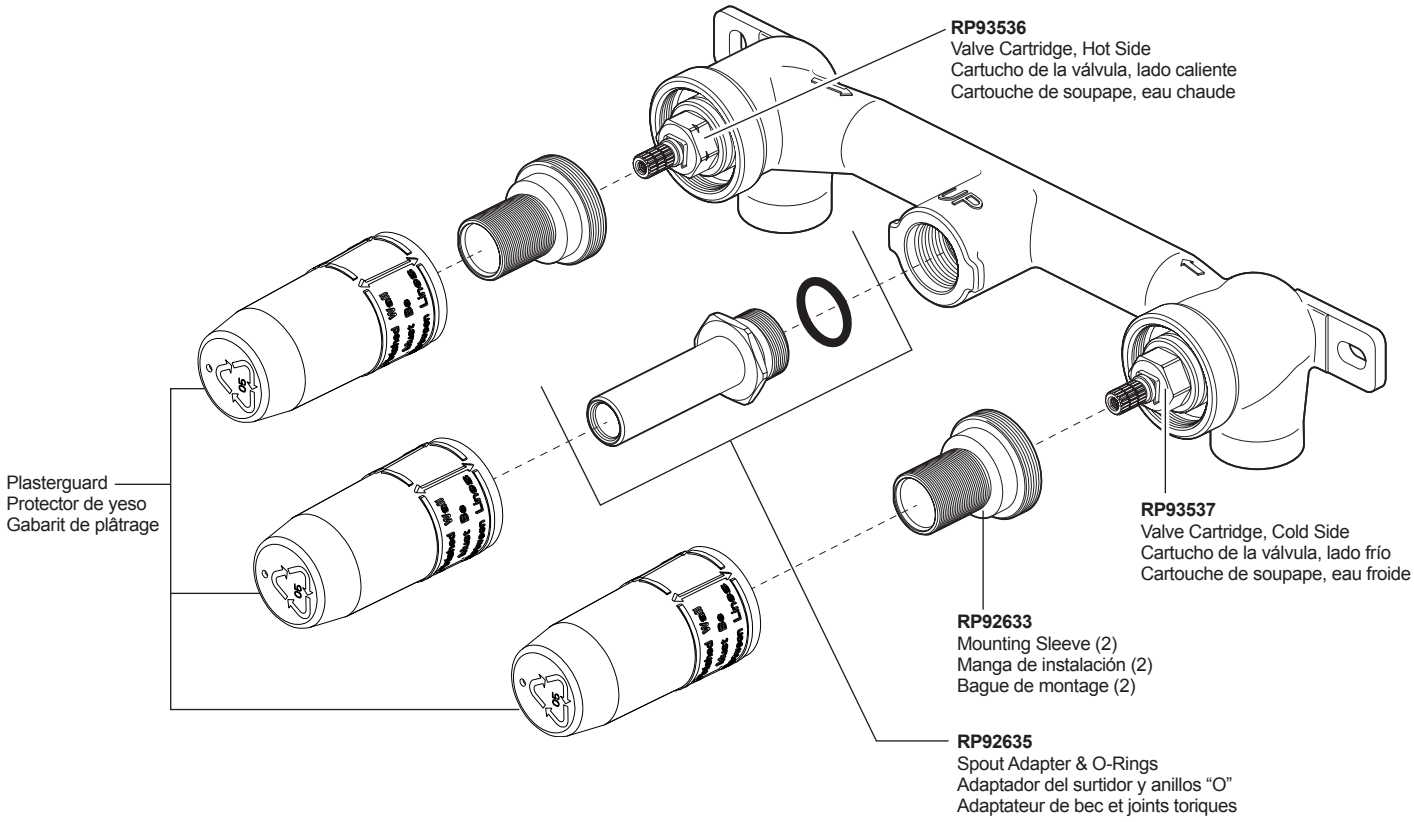Model/Modelo/Modèle
R70400