KOHLER®

1346513-2

Record your model number: _____

Noter le numéro du modèle : _____

Anote su número de modelo: _____

⚠ **WARNING: Risk of product damage.** Do not use in-tank cleaners in your toilet. Products containing chlorine (calcium hypochlorite) can seriously damage fittings in the tank. This damage can cause leakage and property damage.

⚠ **WARNING: Risk of product damage.** Do not allow the tablet-style cleaners to saturate any other part of the tank.

⚠ **WARNING: Risk of product damage.** Remove the two AAA batteries packed inside of the saturator before installing the tablets.

⚠ **CAUTION: Risk of skin irritation.** Do not touch the tablets directly.

IMPORANT! Only use white tablet-style cleaners inside the system reservoir. Do not use liquid, powder, or blue tablet-style cleaners.

IMPORTANT! If the tank gasket is not fully compressed, water may leak between the tank and the bowl. Ensure that the tank is secured.

The product shown may differ from your actual product. The installation steps still apply.

Turn OFF the water supply.

Follow all local plumbing and building codes.

READ AND FOLLOW ALL INSTRUCTIONS

SAVE THESE INSTRUCTIONS

Additional Required Tools and Materials

1A. 7/8″ Supply hose

1B. Tee bolts

1C. 1/4″ Drive socket wrench

1D. Wax ring

1E. 3/8″ Supply stop

Installation Steps

3A. Do not lubricate the gasket.

4A. Cut the tee bolts, if necessary.

6A. Unclip the indicator light from the tank before removing the system.

9A. Use the provided tool and a 1/4″ drive socket wrench or adjustable wrench to evenly tighten the three tank nuts.

11A. Align the bracket slots with the holes.

13A. Tighten the bolts evenly.

14A. Press the caps into place over the holes.

16A. Do not use a cone supply.

18A. Turn ON the water supply and check for leaks.

19A. Adjust the water level to the waterline mark. Flush the toilet and recheck the water level.

21A. Clip the indicator light to the tank and move to the left as shown.

28A. If necessary, reverse the "+" to shorten.

Need help? Contact our Customer Care Center.

- USA/Canada: 1-800-4KOHLER (1-800-456-4537) Mexico: 001-800-456-4537
  Hours of Operation: Monday-Friday 8:00 AM -5:00 PM (CT)
  Languages Spoken: English, Spanish, and translation services are available.
- Service parts: kohler.com/serviceparts
- Care and cleaning: kohler.com/clean
- Patents: kohlercompany.com/patents

This product is covered under the **KOHLER® Toilets and Seats Limited Warranty**, found at kohler.com/warranty. For a hardcopy of warranty terms, contact the Customer Care Center.

⚠ AVERTISSEMENT : Risque d'endommagement du produit. Ne pas utiliser de détergents faits pour le réservoir dans la toilette. Les produits contenant du chlore (hypochlorite de calcium) peuvent gravement endommager les raccords dans le réservoir. Cela peut créer des fuites et des dommages matériels.

⚠ **AVERTISSEMENT : Risque d'endommagement du produit.** Ne pas laisser les nettoyants style pastilles se saturer dans une autre partie quelconque du réservoir.

⚠ **AVERTISSEMENT : Risque d'endommagement du produit.** Retirer les deux piles AAA se trouvant à l'intérieur du saturateur avant d'installer les pastilles.

⚠ **ATTENTION : Risque d'irritation de la peau.** Ne pas toucher les pastilles directement.

IMPORTANT! Seulement utiliser des nettoyants sous forme de pastilles blanches à l'intérieur du réservoir du système. Ne pas utiliser de nettoyants liquides, en poudre ou sous forme de pastilles bleues.

IMPORTANT! Si le joint statique du réservoir n'est pas entièrement comprimé, il pourrait y avoir une fuite d'eau entre le réservoir et la cuvette. S'assurer que le réservoir est bien fixé en place.

Le produit illustré pourrait être différent du produit réel. Les étapes d'installation s'appliquent tout de même.

Couper l'alimentation en eau.

Respecter tous les codes de plomberie et du bâtiment locaux.

LIRE ET SUIVRE TOUTES LES INSTRUCTIONS

CONSERVER CES INSTRUCTIONS

Outils et matériel supplémentaires requis

1A. Tuyau d'alimentation de 7/8 po

1B. Boulons à T

1C. Clé à douille d'entraînement de 1/4 po

1D. Anneau de cire

1E. Robinet d'arrêt d'alimentation de 3/8 po

Étapes d'installation

3A. Ne pas lubrifier le joint statique.

4A. Couper les boulons à T si nécessaire.

6A. Détacher le voyant lumineux du réservoir avant de retirer le système.

9A. Utiliser l'outil fourni et une clé à douille d'entraînement de 1/4 po ou une clé à molette pour serrer les trois écrous du réservoir de manière uniforme.

11A. Aligner les fentes du support sur les trous.

13A. Serrer les boulons de manière uniforme.

14A. Appuyer sur les capuchons pour les mettre en place par-dessus les trous.

16A. Ne pas utiliser une alimentation à cône.

18A. Ouvrir l'alimentation en eau et rechercher des fuites éventuelles.

1

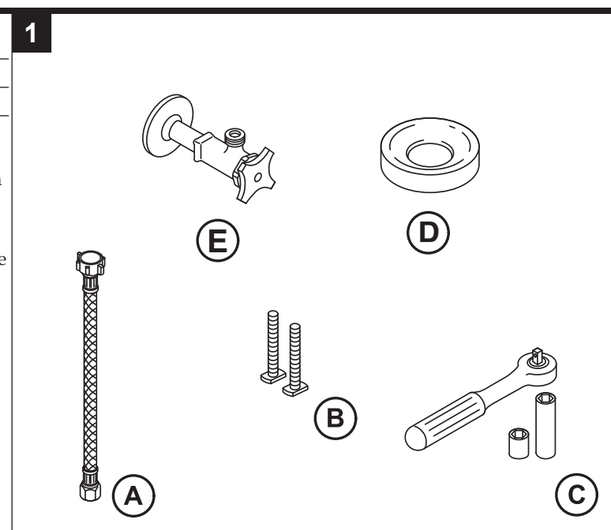

2

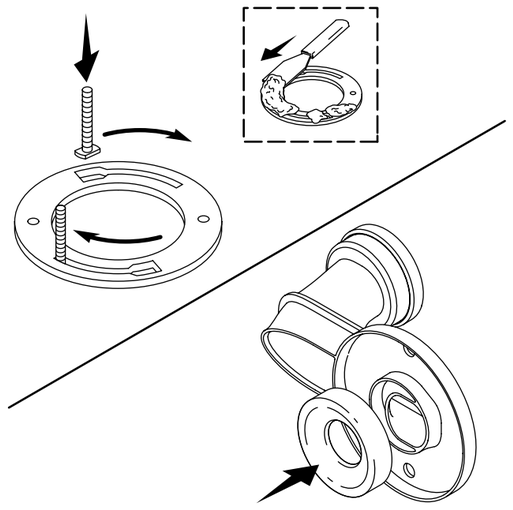

3

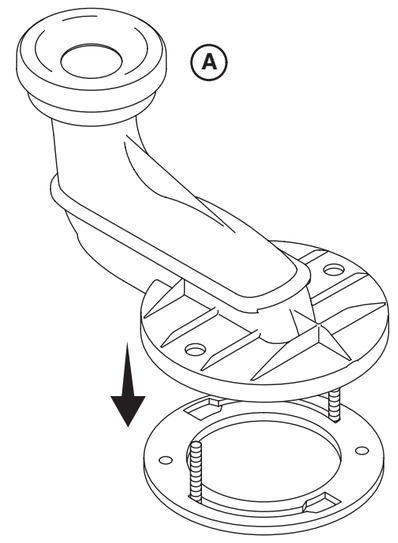

4

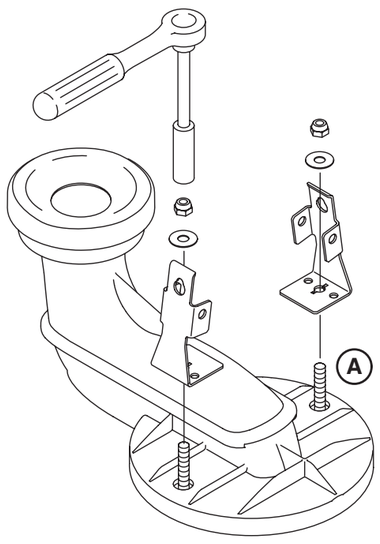

5

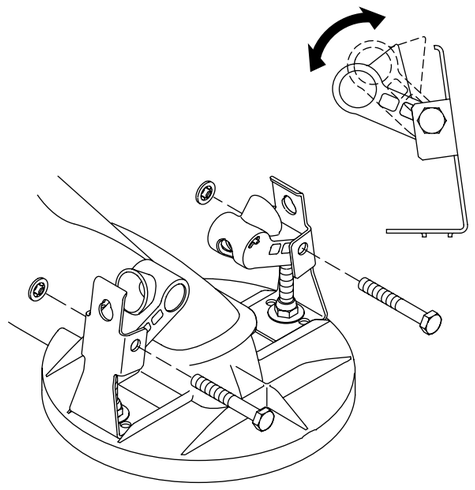

6

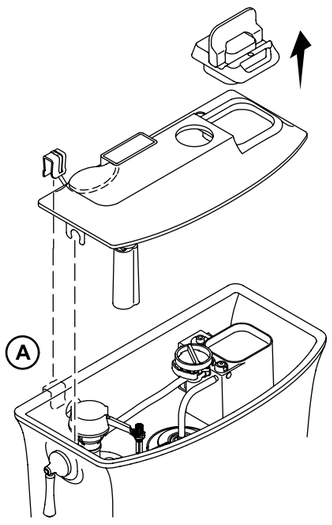

7

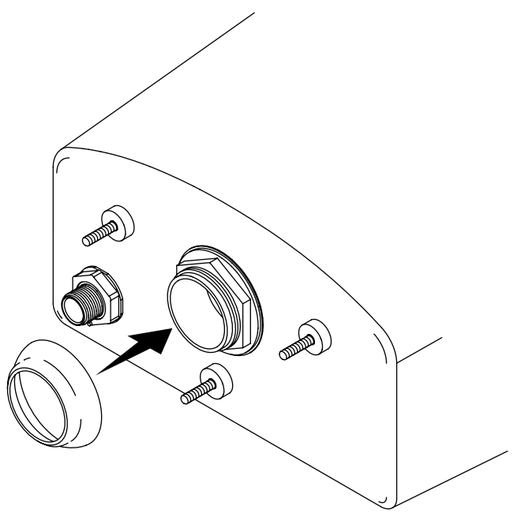

8

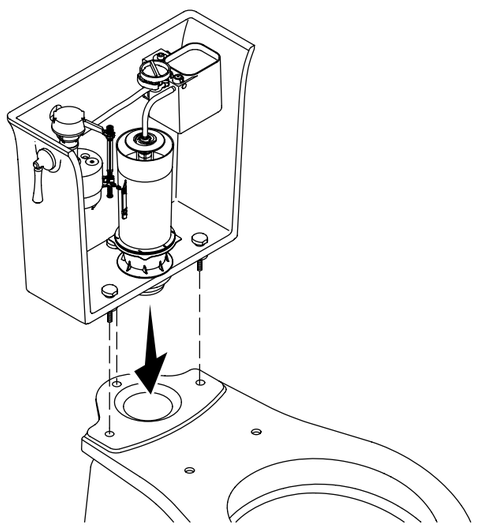

9

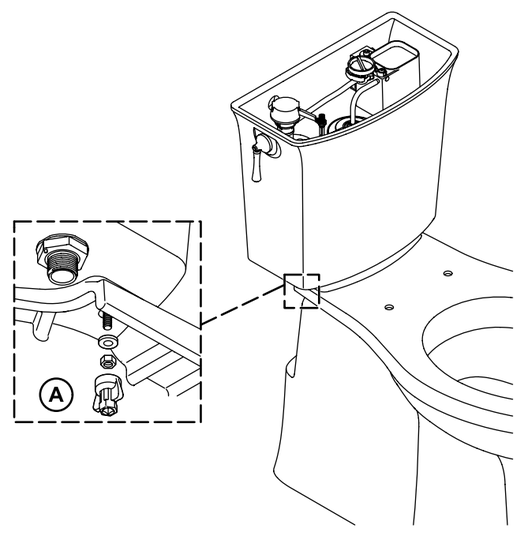

10

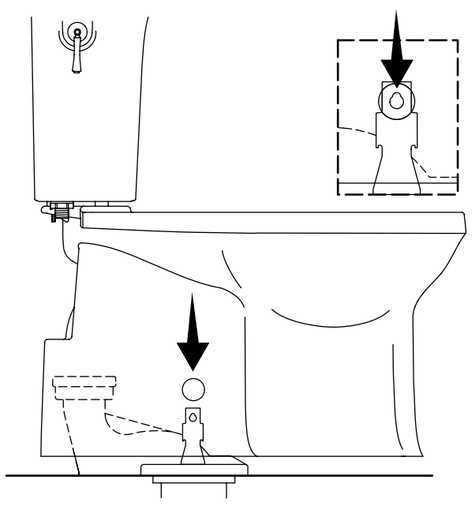

11

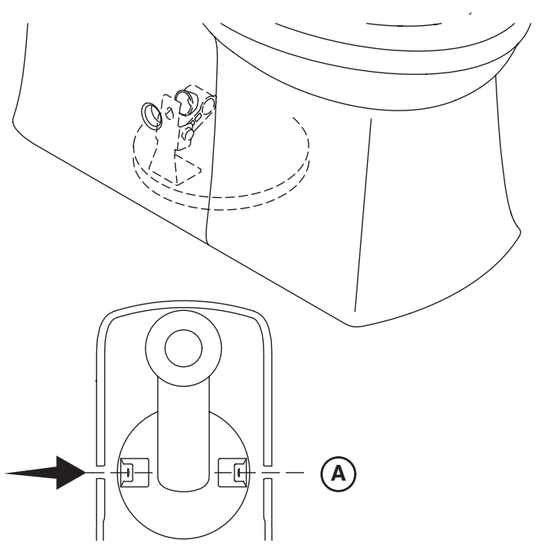

12

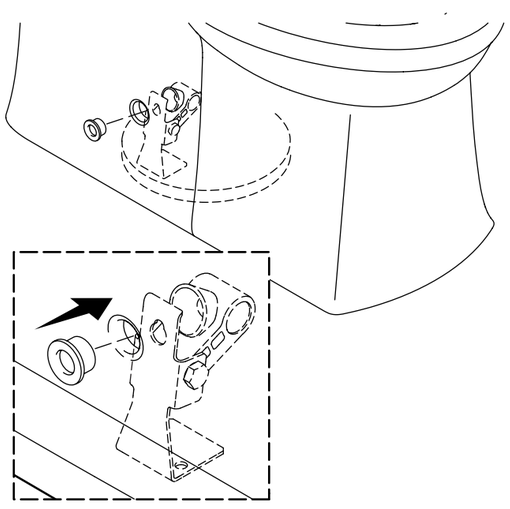

13

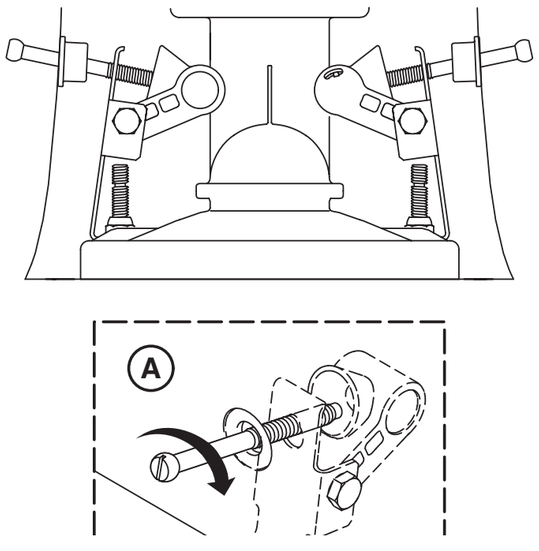

14

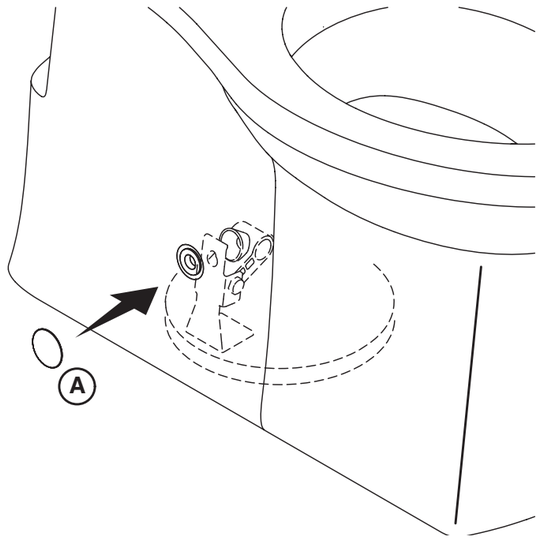

15

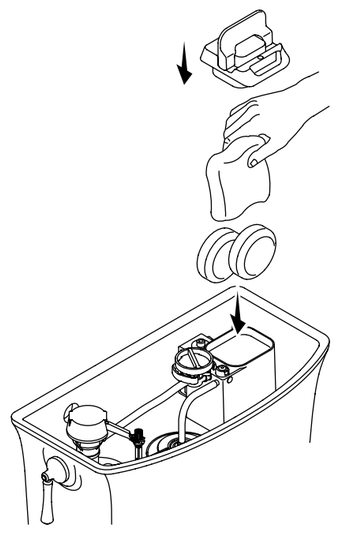

19A. Ajuster le niveau d'eau au niveau du repère de la ligne d'eau. Passer la chasse et revérifier le niveau de l'eau.

21A. Attacher le voyant lumineux sur le réservoir et déplacer vers la gauche comme sur l'illustration.

28A. Si nécessaire, inverser le "+" pour raccourcir.

Besoin d'aide? Appeler notre centre de services à la clientèle.

- États-Unis/Canada : 1-800-4KOHLER (1-800-456-4537) Mexique : 001-800-456-4537
  Heures d'ouverture : Lundi–Vendredi 8 h 00 – 17 h 00 (heure du Centre) Langues parlées : Anglais, Espagnol, et des services de traduction sont disponibles.
- Pièces de rechange : kohler.com/serviceparts
- Entretien et nettoyage : kohler.com/clean
- Brevets :kohlercompany.com/patents

Ce produit est couvert par la garantie limitée pour toilettes et sièges**KOHLER®** , fournie sur le site kohler.com/warranty. Pour obtenir une copie imprimée des termes de la garantie, s'adresser au centre de services à la clientèle.

⚠ ADVERTENCIA: Riesgo de ocasionar daños al producto. No utilice productos de limpieza que se colocan dentro del tanque del inodoro. Los productos que contienen cloro (hipoclorito de calcio) pueden dañar mucho las piezas del tanque. Esto puede causar fugas y daños a la propiedad.

⚠ **ADVERTENCIA: Riesgo de ocasionar daños al producto.** No permita que productos de limpieza tipo tableta saturen cualquier otra parte del tanque.

⚠ **ADVERTENCIA: Riesgo de ocasionar daños al producto.** Antes de instalar las tabletas, saque las 2 pilas AAA que están empacadas dentro del saturador.

⚠ **PRECAUCIÓN: Riesgo de ocasionar irritación en la piel.** No toque las tabletas directamente.

¡IMPORANTE! Dentro del depósito del sistema solo use productos de limpieza tipo tableta blanca. No use limpiadores líquidos, en polvo o tipo tableta azul.

¡IMPORTANTE! Si el empaque del tanque no queda comprimido por completo, podría fugarse agua entre el tanque y la taza. Asegúrese de que el tanque quede bien fijo.

El producto ilustrado puede diferir del producto que usted haya adquirido. Los pasos de instalación siguen siendo válidos.

Cierre el suministro de agua.

Cumpla todos los códigos locales de plomería y construcción.

LEA Y SIGA TODAS LAS INSTRUCCIONES.

GUARDE ESTAS INSTRUCCIONES.

Herramientas y materiales adicionales requeridos

1A. Manguera de suministro de 7/8 pulg

1B. Pernos en T

1C. Llave de dados de 1/4 pulg

1D. Anillo de cera

1E. Llave de paso de suministro de 3/8 pulg

Pasos de instalación

3A. No lubrique el empaque.

4A. De ser necesario, recorte los pernos en T.

6A. Suelte la luz indicadora del tanque antes de retirar el sistema.

9A. Use la herramienta que incluimos y la llave de dados de 1/4 pulg o una llave de apriete ajustable para apretar de manera uniforme las 3 tuercas del tanque.

11A. Alinee las ranuras de las ménsulas con los orificios.

13A. Apriete los pernos de manera uniforme.

14A. Presione las tapas en su lugar sobre los orificios.

16A. No utilice un suministro cónico.

18A. Abra el suministro de agua, y verifique que no haya fugas.

19A. Ajuste el nivel de agua a la marca de la línea de agua. Accione la descarga del inodoro, y vuelva a verificar el nivel de agua.

21A. Enganche la luz indicadora al tanque y muévala hacia la izquierda, como se indica.

28A. De ser necesario, invierta el lado con "+" para acortar.

¿Necesita ayuda? Comuníquese con nuestro Centro de Atención al Cliente.

- EE. UU./Canadá: 1-800-4KOHLER (1-800-456-4537) México: 001-800-456-4537
  Horario de atención: Lunes a viernes 8:00 AM a 5:00 PM (tiempo del centro) Idiomas: inglés, español, y servicios de traducción disponibles.
- Piezas de repuesto: kohler.com/serviceparts
- Cuidado y limpieza: kohler.com/clean
- Patentes: kohlercompany.com/patents

A este producto lo cubre la garantía limitada para inodoros y asientos de inodoro de **KOHLER®** , que puede consultarse en kohler.com/warranty. Es posible solicitar al Centro de Atención al Cliente una copia impresa de los términos de la garantía.

16

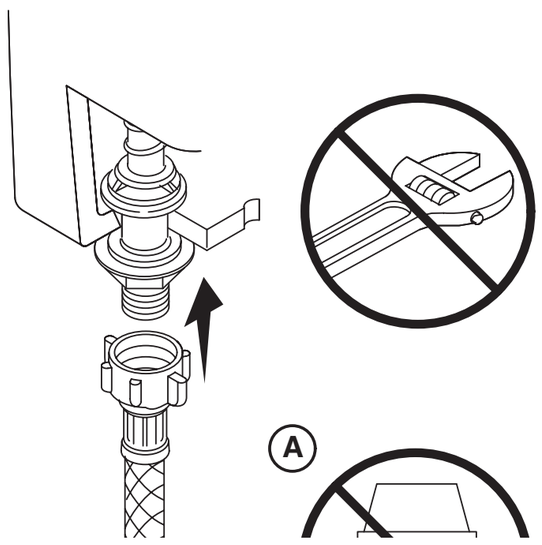

17

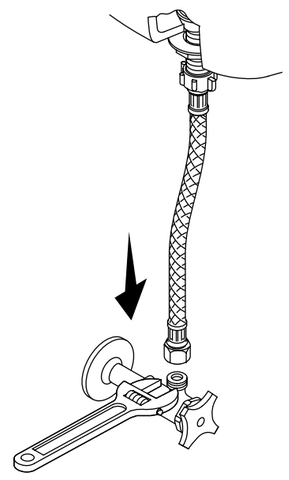

18

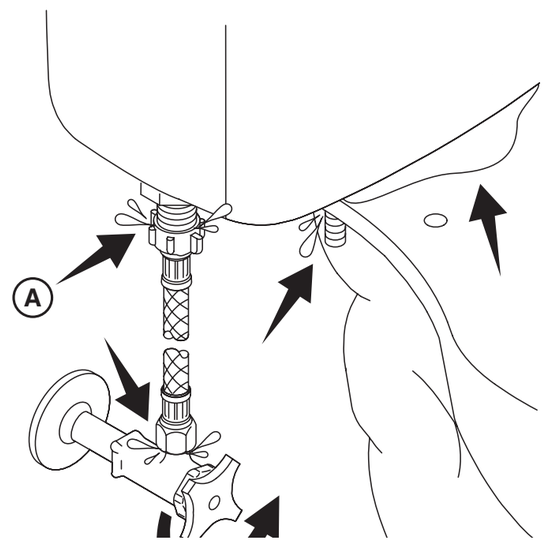

19

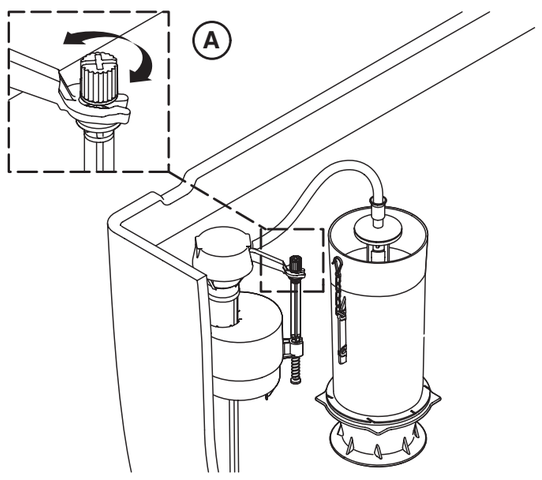

20

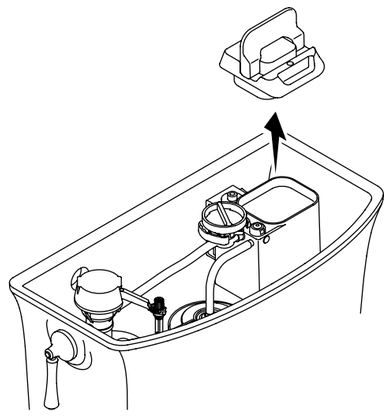

21

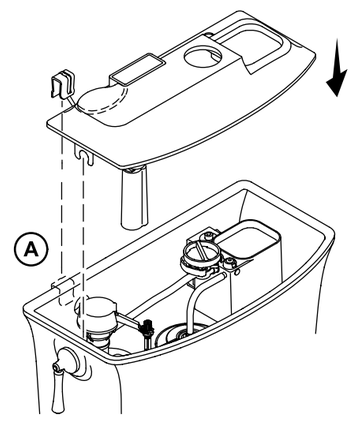

22

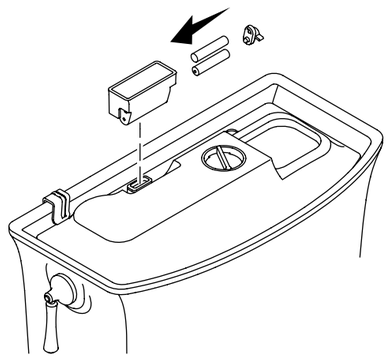

23

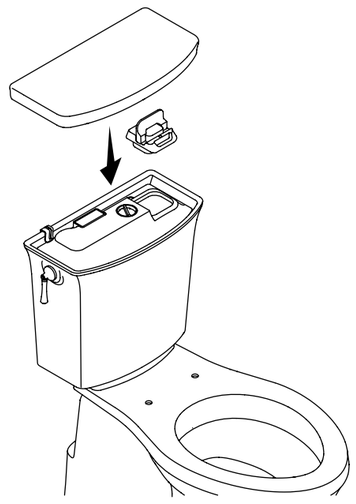

24

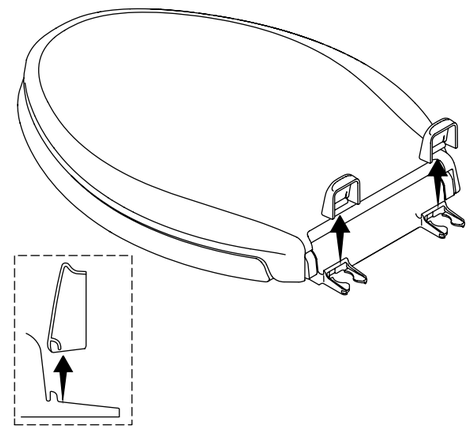

25

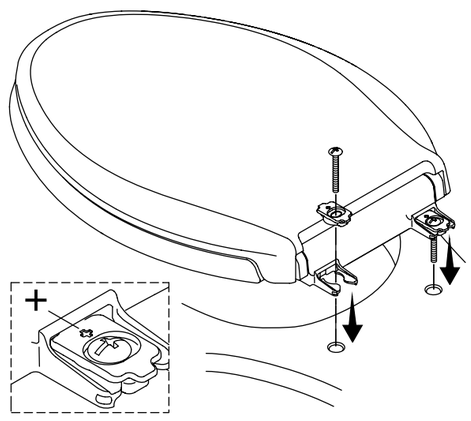

26

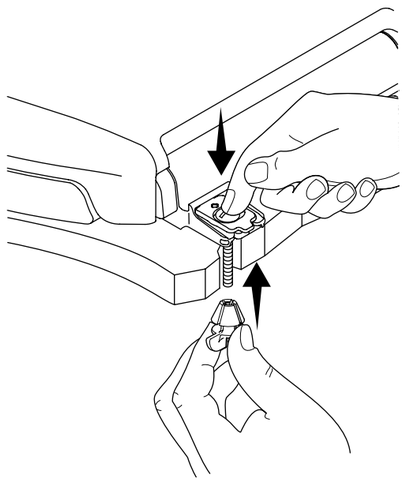

27

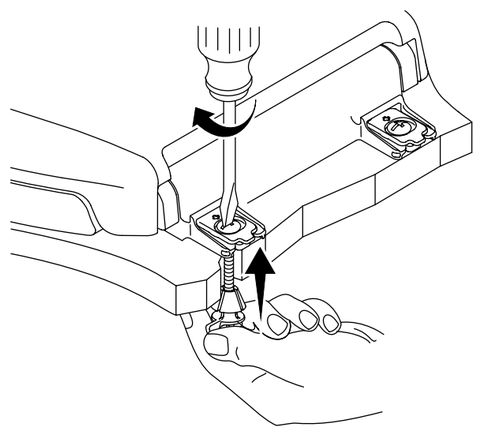

28

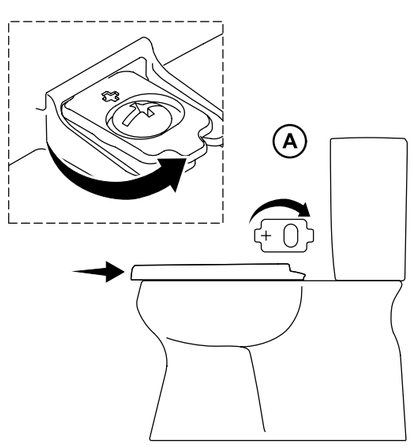

29

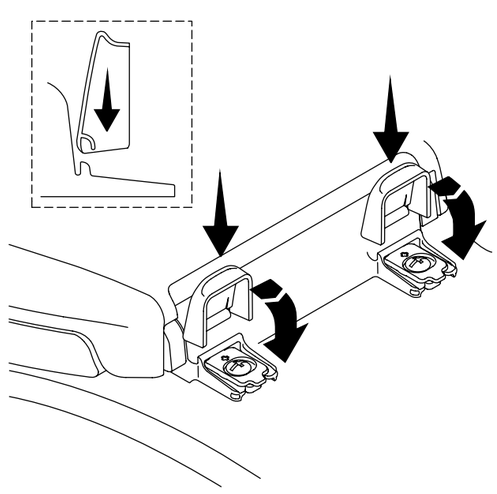

©2025 Kohler Co.