

TRANSFER VALVE TRIM KIT
Model PF88TVCP/PF88TVBN

KIT DE REGULADOR DE LA VÁLVULA DE TRANSFERENCIA
Modelos PF88TVCP/PF88TVBN

TROUSSE DE GARNITURE DE ROBINET DE TRANSFERT
Modèles PF88TVCP/PF88TVBN

English

CAUTION-TIPS FOR REMOVAL OF OLD FAUCET:

Always turn off water supply before removing existing faucet or replacing any part of the faucet. Open the faucet handle to relieve water pressure and ensure that water is completely shut off.

CARE INSTRUCTIONS:

To preserve the finish of your faucet, apply non-abrasive wax. Any cleaners should be rinsed off immediately. Do not use abrasive cleaners on the faucet.

Español

PRECAUCIÓN-CONSEJOS PARA CAMBIAR LA LLAVE MEZCLADORA:

Siempre corte el suministro de agua antes de retirar el grifo actual o remplazar cualquier pieza del mismo. Abra la llave del grifo para liberar la presión de agua y asegurar que ya no corre agua.

INSTRUCCIONES DE CUIDADO:

Para conservar el acabado que cubre las partes metálicas de su llave mezcladora, aplique cera que no sea abrasive, como una cera para autos. Si usa algún tipo de limpiador, deberá enjuagarlo inmediatamente. Los abrasivos suaves son aceptables en acabados platinum y LifeShine.

Français

ATTENTION-SUGGESTIONS POUR ENLEVER L'ANCIEN ROBIENT:

Toujours couper l'alimentation en eau avant d'enlever ou de démonter le robinet. Ouvrir le robinet pour libérer la pression d'eau et pour s'assurer que l'alimentation en eau a bien été coupée.

DIRECTIVES D'ENTRETINE:

Pour préserver le fini des pièces métalliques du robinet, appliquer une cire non abrasive comme une cire à votiure. Rincer immédiatement le robinet aprés l'avoir nettoyé avec un agent nettoyant. Les finis platinum et LifeShine peuvent être nettoyés à l'aide de produits abrasifs doux.

You may need/Usted puede necesitar/ Aticles dont vous pouvez avoir besion

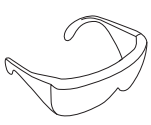
Goggles
Anteojos Protectores
Lunettes de sécurité

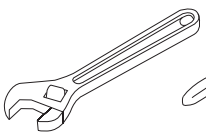
Wrench
Llave
Clé ajustable

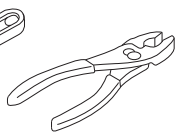
Standard Pliers
Alicates Estándar
Pinces standard

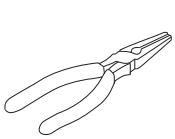
Needlenose Pliers
Pinzas de Punta Larga
Pinces à bec effilé

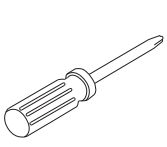
Phillips Head Screwdriver
Destornillador Phillips
Tournevis cruciforme


Sealant Tape
Cinta Selladora
Ruban d'étanchéité

Distributed Exclusively by Ferguson and Wolseley Canada
© 2018 Ferguson Enterprises, Inc.

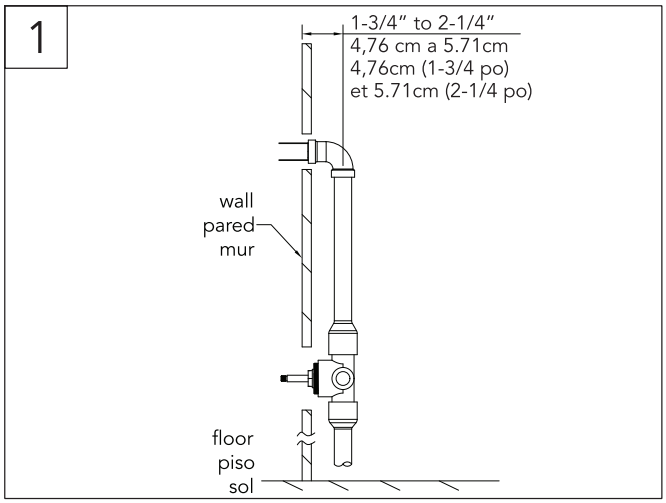

Recommended valve depth is 1-3/4" min to 2-1/4" max from the center of the valve to the finished wall as shown.

La produndidad recomendada de la válvula es de 4,76 cm mínimo a 5.71 cm máximo, entre el centro de la válvula y la pared terminada, como se muestra.

La profondeur recommandée pour le robinet est comprise entre 4,76 cm (1-3/4 po) min et 5.71 cm (2-1/4 po) max depuis le centre du robinet au mur fini comme illustré.

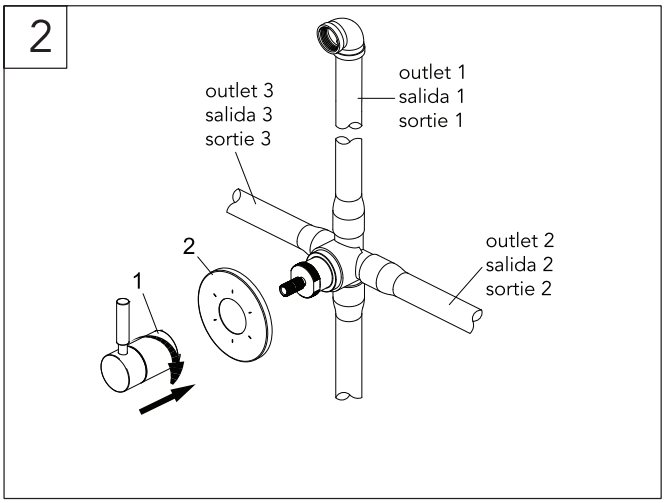

Position escutcheon (2) on valve body.
Place sleeve (1) onto valve body and tighten.

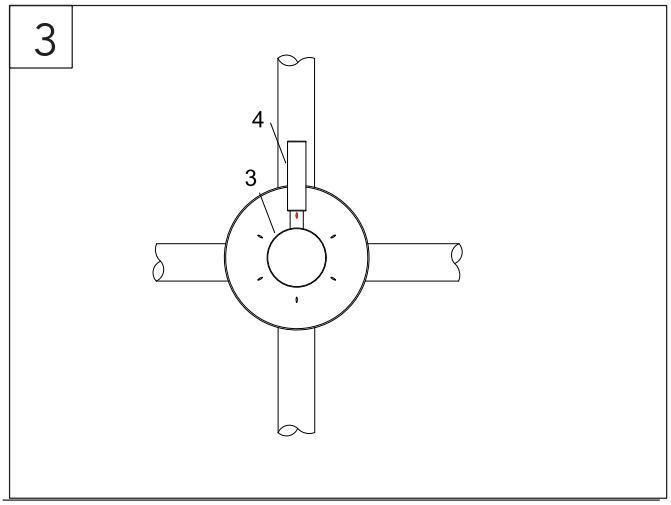

Place handle seat (3) onto the brass stem and tighten screw.

Place handle lever (4) onto the handle seat and tighten.

Distributed Exclusively by Ferguson and Wolseley Canada
© 2018 Ferguson Enterprises, Inc.

4

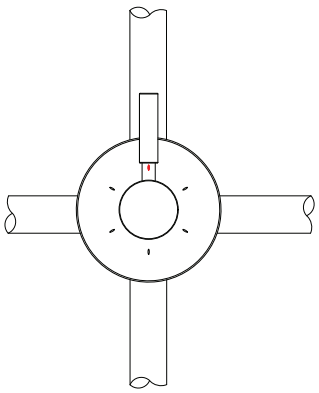

Fig.1

water flow from outlet 1

flujo de agua salida 1

l'eau s'écoule sortie 1

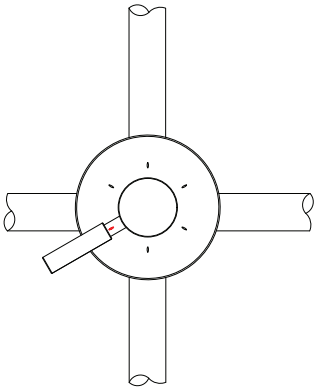

Fig. 2

water flow from outlet 3

flujo de agua salida 3

l'eau s'écoule sortie 3

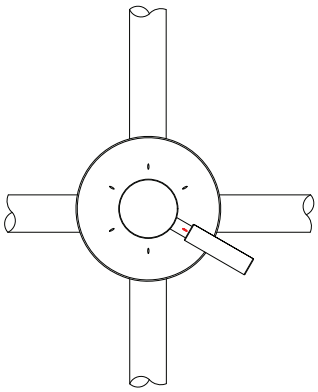

Fig. 3

water flow from outlet 2

flujo de agua salida 2

l'eau s'écoule sortie 2

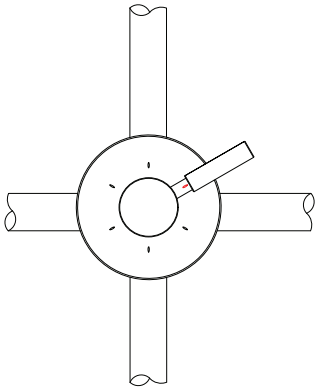

Fig. 4

water flow from outlet 1 & 2

flujo de agua salida 1 & 2

l'eau s'écoule sortie 1 & 2

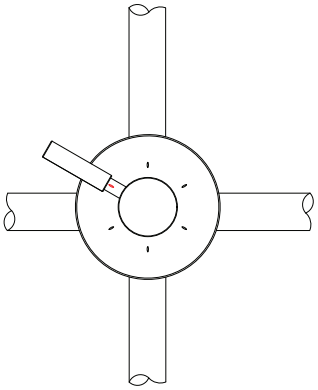

Fig. 5

water flow from outlet 1 & 3

flujo de agua salida 1 & 3

l'eau s'écoule sortie 1 & 3

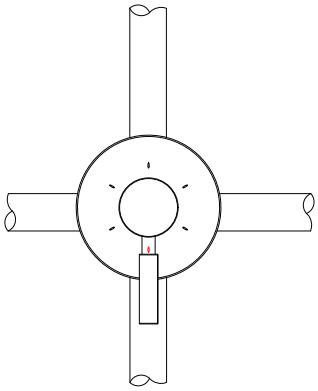

Fig. 6

water flow from outlet 2 & 3

flujo de agua salida 2 & 3

l'eau s'écoule sortie 2 & 3

Adjust handle position to control flowing pattern.
Other position settings may or may not be used depending on the type of transfer cartridge purchased.
CALGreen cartridge (MIR6150) does not have shared positions.

Ajusta la posición de la manija para controlar el patrón de fluido.
Pueden usarse o no otras configuraciones de posición dependiendo del tipo de cartucho de transferencia comprado.
El cartucho CALGreen (MIR6150) no tiene posiciones compartidas.

Réglez la position de la manette de manière à contrôler l'écoulement.
D'autres positions de réglages peuvent être ou ne pas être utilisées selon le type de cartouche de transfert achetée.
La cartouche CALGreen (MIR6150) ne présente pas de positions en commun.

Distributed Exclusively by Ferguson and Wolseley Canada
© 2018 Ferguson Enterprises, Inc.

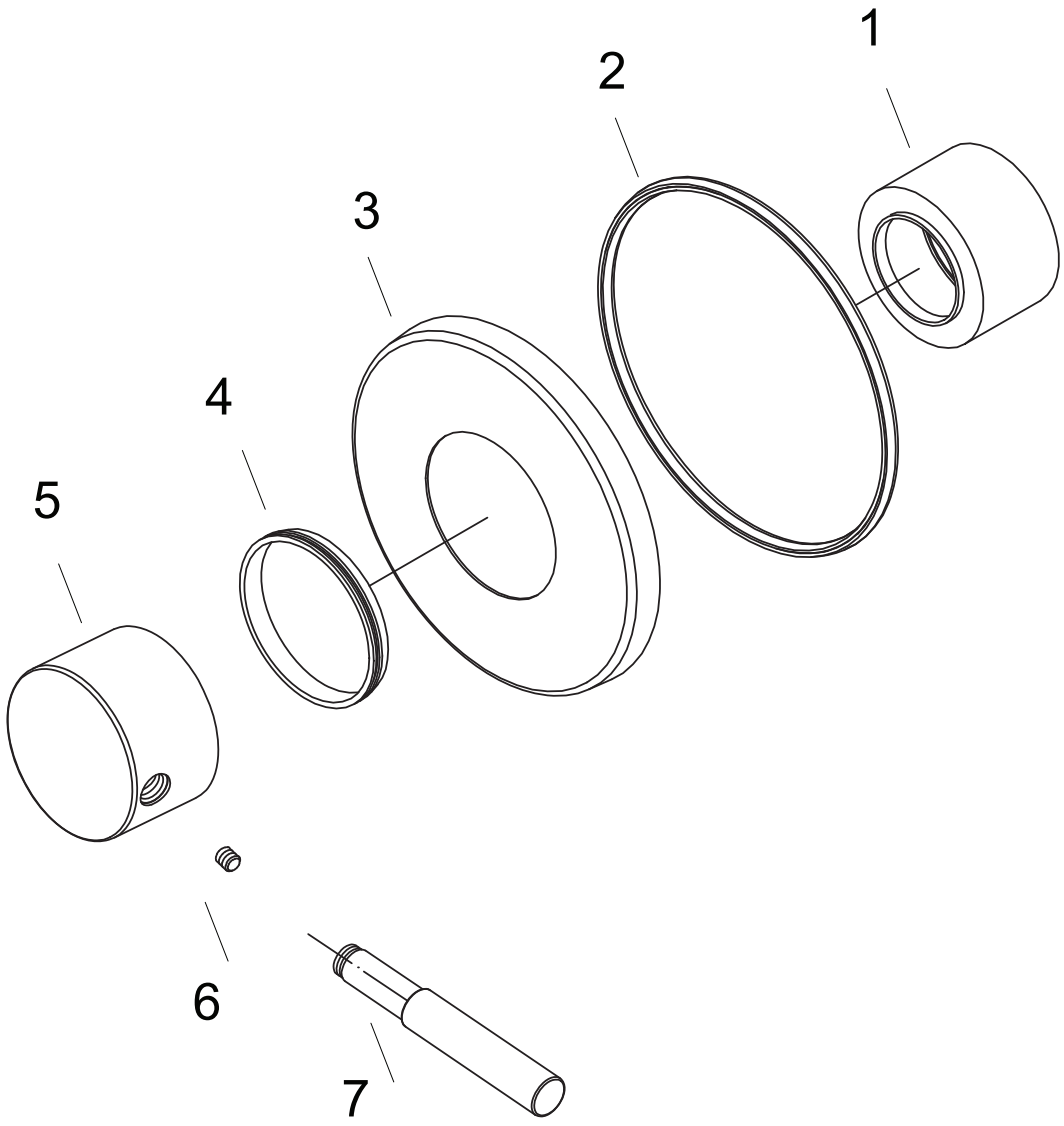

No.	Part Name	Part numbers
1	Sleeve	D05-7003-C
2	Escutcheon Seal	D35-7006
3	Escutcheon	D39-7006-C-LR53
4	Escutcheon Seal	D33-7005
5	Handle Seat	D42-415-C
6	Set Screw	D59-003
7	Handle Lever	D41-8222-C

Distributed Exclusively by Ferguson and Wolseley Canada
© 2018 Ferguson Enterprises, Inc.