OPERATOR'S MANUAL
MANUEL de L'UTILISATEUR
MANUAL del OPERADOR

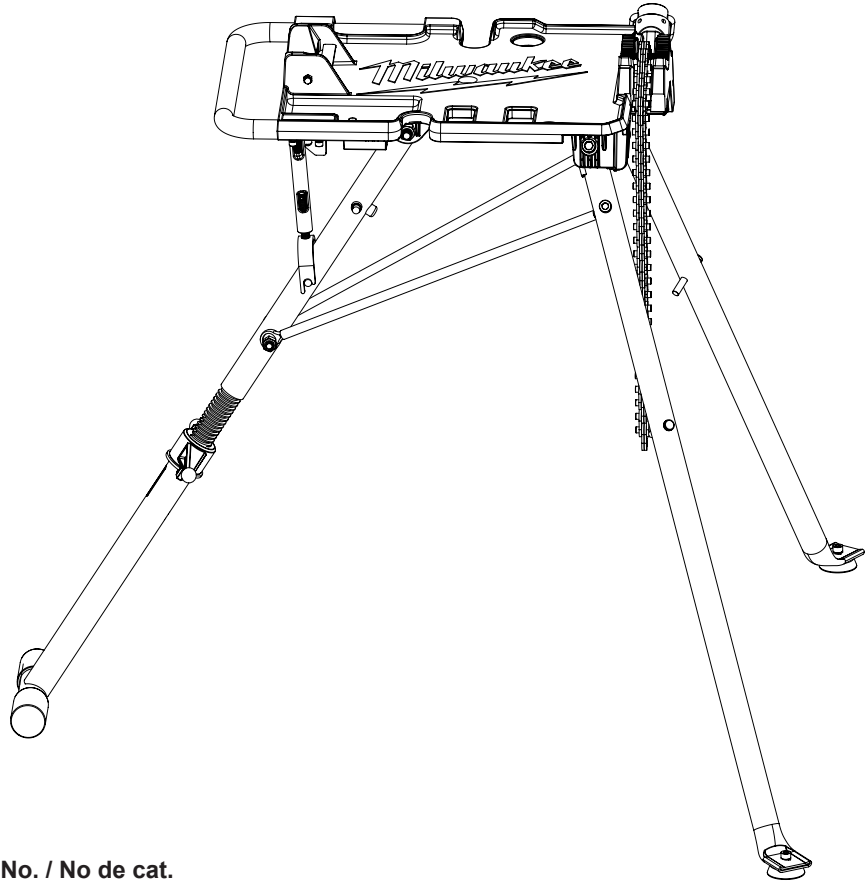

Cat. No. / No de cat.
48-22-8690

6" LEVELING TRIPOD CHAIN VISE
ÉTAU À CHAÎNE POUR TRÉPIED DE MISE-À-NIVEAU DE 150 mm (6")
TORNILLO DE BANCO CON CADENA PARA TRIPIÉ DE NIVELACIÓN DE 150 mm (6")

WARNING To reduce the risk of injury, user must read and understand operator's manual.

AVERTISSEMENT Afin de réduire le risque de blessures, l'utilisateur doit lire et bien comprendre le manuel.

ADVERTENCIA Para reducir el riesgo de lesiones, el usuario debe leer y entender el manual.

SPECIFIC SAFETY RULES TRIPOD CHAIN VISE

WARNING Read all safety warnings and all instructions provided with the tripod chain vise and any power tools to be used with the tripod chain vise. Failure to follow the warnings and instructions may result in electric shock, fire and/or serious injury. Save all warnings and instructions for future reference.

- **Properly assemble the tripod chain vise before use.** Proper assembly is important to prevent risk of collapse.
- **Place the tripod chain vise on a solid, flat and level surface.** When the tripod chain vise can shift or rock, the power tool or workpiece cannot be steadily and safely controlled.
- **When collapsed, place tripod chain vise on it's side or secure before leaving unattended.** Leaving the collapsed tripod chain vise vertically may cause the tripod chain vise to tip over.
- **Do not overload the tripod chain vise or use as ladder or scaffolding.** Overloading or standing on the tripod chain vise may cause the pipe to fall, or the tripod chain vise to tip over, causing injury.
- **Dress properly. Do not wear loose clothing or jewelry. Keep your hair and clothing away from moving parts.** Loose clothes, jewelry or long hair can be caught in moving parts.
- **Do not overreach. Keep proper footing and balance at all times.** This enables better control of the power tool in unexpected situations.
- **Avoid dangerous environments.** Use the tripod chain vise on flat, level, dry, and hard surfaces only.
- **Keep work area clean and well lit.** Cluttered, dark work areas invite accidents.
- **Maintain control.** Keep proper footing and balance at all times.
- **Maintain tripod chain vise carefully.** Keep tripod chain vise dry, clean and free from oil and grease. Follow instructions for changing accessories. Periodically inspect tripod chain vise for damage and wear.
- **Keep bystanders away.** Children and bystanders should be kept at a safe distance from the work area to avoid distracting the operator.
- **To reduce the risk of injury, always wear eye protection.**
- **Inspect the tripod chain vise and screws periodically and replace immediately if cracked, worn, or damaged.** Do not attempt to fix or mend damaged tripod chain vise or fasteners.
- **Fingers can be pinched between the legs and the underside of the tabletop.** To reduce the risk of injury, keep fingers out of the areas where the legs will secure into place.
- **To prevent pipe from slipping, inspect jaws and replace when teeth are worn.**
- **Maintain labels and nameplates.** These carry important information. If unreadable or missing, contact a MILWAUKEE service facility for a free replacement.
- **Always use common sense and be cautious when using tools.** It is not possible to anticipate every situation that could result in a dangerous outcome. Do not use this tool if you do not understand these operating instructions or you feel the work is beyond your capability; contact Milwaukee Tool or a trained professional for additional information or training.

SYMBOLOGY

Read Operator's Manual

No hands zone

Crush hands

Safety alert symbol

Place hand here

Hand grip

Attach turnbuckle

Twist turnbuckle to tighten

Pinching fingers hazard

FUNCTIONAL DESCRIPTION

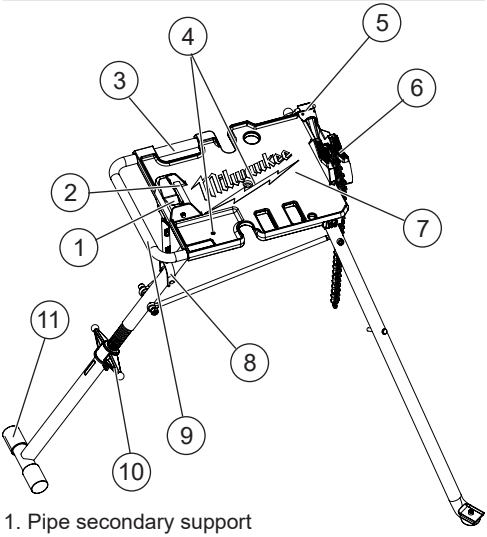

1. Pipe secondary support
2. Leg locking fold latch
3. Carry handle
4. Oil drain holes
5. Chain tightening handle
6. Chain vise
7. Workspace tabletop
8. Turnbuckle
9. Rear handle
10. Level adjuster
11. T-bar foot

SPECIFICATIONS

Cat. No. 48-22-8690
Removeable shelf..... 48-22-8695
Max pipe size..... 6"

ASSEMBLY

⚠WARNING Only use accessories specifically recommended for this tool. Others may be hazardous.

Inspect the tripod chain vise and screws periodically and replace immediately if cracked, worn, or damaged. Do not attempt to fix or mend damaged tripod chain vise or fasteners.

Fingers can be pinched between the legs and the underside of the tabletop. To reduce the risk of injury, keep fingers out of the areas where the legs will secure into place.

Setting Up Tripod Chain Vise

1. Make sure area is dry, stable and level to support tripod chain vise.
2. Hold the stand with the tabletop chest-high with the t-bar foot resting on the ground.

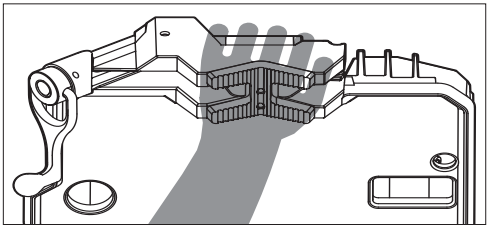

3. Place one hand behind the chain vise and other hand on the bottom of the tabletop under the leg locking fold latch.
4. Place one foot on top of the t-bar foot. With the hand gripping under the latch, pull and hold the latch to release the legs.
5. Push chain vise down and away while lifting the back of the tabletop with the hand gripping the underside of the latch and continue to rotate until the stand is fully deployed.
   NOTE: By letting the whole system pivot around t-bar foot the stand will fully deploy.

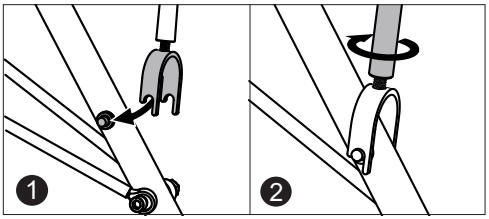

6. Once stand is fully deployed, guide the turnbuckle toward the leg to lock into place (as shown in image above).
7. Hand tighten the turnbuckle to lock and take up any slack in the stand. Do not use a wrench or pliers to tighten the turnbuckle.
8. Use level adjuster, if needed to make adjustment to the level of the table to achieve your desired angle.

Collapsing the Tripod Chain Vise

1. Remove all tools and workpieces off tabletop on the stand as well as the lower shelf.
2. Release the turnbuckle.
3. Place one foot on top of the t-bar foot.
4. Place one hand behind the chain vise and other hand on rear handle.

NOTE: Fingers can be pinched by turnbuckle while collapsing. To reduce the risk of injury, do not place hand in the center of the rear handle.

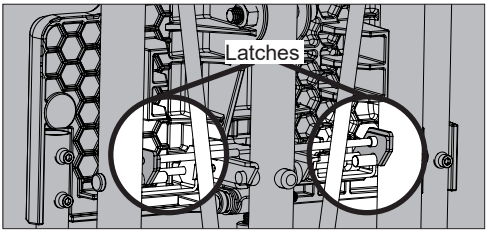

5. Pull the chain vise up towards the body while pushing the other hand down and away until the legs lock into the latch (shown in image above).
   NOTE: After the rear leg latches, the other legs may need to be manually put into their latches.

NOTICE: To preserve the life of the stand, lubricate all moving parts/joints with a light lubricant as needed. Wipe any excess oil.

Mounting the Tripod Chain Vise to the Ground

1. Make sure the tripod chain vise is installed on a flat, smooth level surface (ground).
2. Unscrew the bolts in the legs.
3. Remove the rubber caps on the bottom and the t-bar leg pads.
4. Use M8 screws to mount to the ground with holes in legs provided. Make sure screws are secure during use.
   NOTE: Periodically check that screws are tight.

OPERATION

WARNING To reduce the risk of injury, always wear proper eye protection marked to comply with ANSI Z87.1.

Attaching Pipe to Tripod Chain Vise

1. Loosen chain and place chain on the chain tightening handle side of the jaw.

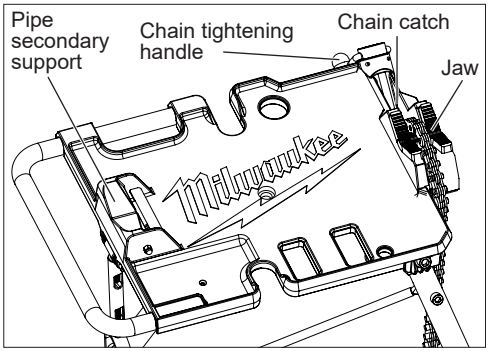

2. Place pipe down on jaw and secondary support. Use additional pipe supports if the pipe extends beyond the tabletop.
   NOTE: When teeth are not visible on jaw, replace immediately to prevent pipe from slipping.
3. Move chain over pipe and catch the chain pins in the chain catch on the left side.
4. Tighten chain around pipe with tightening handle.
   NOTE: Do not over tighten vise handle with a cheater bar, only hand tighten. If tripod chain vise is modified and a cheater bar is used the vise assembly may fail.

ACCESSORIES

WARNING Use only recommended accessories. Others may be hazardous.

For a complete listing of accessories, go online to www.milwaukeetool.com or contact a distributor.

SERVICE - UNITED STATES

1-800-SAWDUST (1.800.729.3878)

Monday-Friday, 7:00 AM - 6:30 PM CST
or visit **www.milwaukeetool.com**

Contact Corporate After Sales Service Technical Support with technical, service/repair, or warranty questions.

Email: metproductsupport@milwaukeetool.com

Become a Heavy Duty Club Member at www.milwaukeetool.com to receive important notifications regarding your tool purchases.

SERVICE - CANADA

Milwaukee Tool (Canada) Ltd
1.800.268.4015

Monday-Friday, 7:00 AM - 4:30 PM CST
or visit www.milwaukeetool.ca

LIMITED WARRANTY USA & CANADA

Every MILWAUKEE power tool* (see exceptions below) is warranted to the original purchaser only to be free from defects in material and workmanship. Subject to certain exceptions, MILWAUKEE will repair or replace any part on an electric power tool which, after examination, is determined by MILWAUKEE to be defective in material or workmanship for a period of five (5) years** after the date of purchase unless otherwise noted. Return of the power tool to a MILWAUKEE factory Service Center location or MILWAUKEE Authorized Service Station, freight prepaid and insured, is required. A copy of the proof of purchase should be included with the return product. This warranty does not apply to damage that MILWAUKEE determines to be from repairs made or attempted by anyone other than MILWAUKEE authorized personnel, misuse, alterations, abuse, normal wear and tear, lack of maintenance, or accidents.

Normal Wear: Many power tools need periodic parts replacement and service to achieve best performance. This warranty does not cover repair when normal use has exhausted the life of a part including, but not limited to, chucks, brushes, cords, saw shoes, blade clamps, o-rings, seals, bumpers, driver blades, pistons, strikers, lifters, and bumper cover washers.

*This warranty does not cover Air Nailers & Staplers; Airless Paint Sprayer; Cordless Battery Packs; Gasoline Driven Portable Power Generators; Hand Tools; Hoist – Electric, Lever & Hand Chain; M12™ Heated Gear; Reconditioned Product; and Test & Measurement Products. There are separate and distinct warranties available for these products.

**The warranty period for Job Site Radios, M12™ Power Port, M18™ Power Source, Jobsite Fan and Trade Titan™ Industrial Work Carts is one (1) year from the date of purchase. The warranty period for the M18 FUEL™ 1" D-Handle High Torque Impact Wrenches, Drain Cleaning Cables, AIRSNAKE™ Drain Cleaning Air Gun Accessories, and REDLITHIUM™ USB Laser Levels is two (2) years from the date of purchase. The warranty period for the M18™ Compact Heat Gun, 8 Gallon Dust Extractor, M18™ Framing Nailers, M18 FUEL™ 1/2" Ext. Anvil Controlled Torque Impact Wrench w/ ONE-KEY™, M18 FUEL™ 1" High Torque Impact Wrench w/ ONE-KEY™, M18 FUEL™ 2 Gal. Compact Quiet Compressor, M12™ Laser Levels, 165' Laser Detector, M12™ 23GA Pin Nailer, and M18 FUEL™ 1/4" Blind Rivet Tool w/ ONE-KEY™, and M12 FUEL™ Low Speed Tire Buffer is three (3) years from the date of purchase. The warranty period for the LED in the LED Work Light and the LED Upgrade Bulb for the Work Light is the lifetime of the product subject to the limitations above. If during normal use the LED or LED Bulb fails, the part will be replaced free of charge. Warranty Registration is not necessary to obtain the applicable warranty on a MILWAUKEE power tool product. The manufacturing date of the product will be used to determine the warranty period if no proof of purchase is provided at the time warranty service is requested.

ACCEPTANCE OF THE EXCLUSIVE REPAIR AND REPLACEMENT REMEDIES DESCRIBED HEREIN IS A CONDITION OF THE CONTRACT FOR THE PURCHASE OF EVERY MILWAUKEE PRODUCT. IF YOU DO NOT AGREE TO THIS CONDITION, YOU SHOULD NOT PURCHASE THE PRODUCT. IN NO EVENT SHALL MILWAUKEE BE LIABLE FOR ANY INCIDENTAL, SPECIAL, CONSEQUENTIAL OR PUNITIVE DAMAGES, OR FOR ANY COSTS, ATTORNEY FEES, EXPENSES, LOSSES OR DELAYS ALLEGED TO BE AS A CONSEQUENCE OF ANY DAMAGE TO, FAILURE OF, OR DEFECT IN ANY PRODUCT INCLUDING, BUT NOT LIMITED TO, ANY CLAIMS FOR LOSS OF PROFITS. SOME STATES DO NOT ALLOW THE EXCLUSION OR LIMITATION OF INCIDENTAL OR CONSEQUENTIAL DAMAGES, SO THE ABOVE LIMITATION OR EXCLUSION MAY NOT APPLY TO YOU. THIS WARRANTY IS EXCLUSIVE AND IN LIEU OF ALL OTHER EXPRESS WARRANTIES, WRITTEN OR ORAL. TO THE EXTENT PERMITTED BY LAW, MILWAUKEE DISCLAIMS ANY IMPLIED WARRANTIES, INCLUDING WITHOUT LIMITATION ANY IMPLIED WARRANTY OF MERCHANTABILITY OR FITNESS FOR A PARTICULAR USE OR PURPOSE; TO THE EXTENT SUCH DISCLAIMER IS NOT PERMITTED BY LAW, SUCH IMPLIED WARRANTIES ARE LIMITED TO THE DURATION OF THE APPLICABLE EXPRESS WARRANTY AS DESCRIBED ABOVE. SOME STATES DO NOT ALLOW LIMITATIONS ON HOW LONG AN IMPLIED WARRANTY LASTS, SO THE ABOVE LIMITATION MAY NOT APPLY TO YOU, THIS WARRANTY GIVES YOU SPECIFIC LEGAL RIGHTS, AND YOU MAY ALSO HAVE OTHER RIGHTS WHICH VARY FROM STATE TO STATE.

This warranty applies to product sold in the U.S.A. and Canada only. Please consult the 'Service Center Search' in the Parts & Service section of MILWAUKEE's website www.milwaukeetool.com or call 1.800. SAWDUST (1.800.729.3878) to locate your nearest service facility for warranty and non-warranty service on a Milwaukee electric power tool..

RÈGLES DE SÉCURITÉ SPÉCIFIQUES POUR L'ÉTAU À CHAÎNE À TRÉPIED

⚠AVERTISSEMENT **Lire tous les avertissements et toutes les consignes de sécurité fournies avec l'étau à chaîne à trépied ainsi que tous les autres outils électriques qui seront utilisés avec lui.** Ne pas suivre l'ensemble des règles et instructions peut entraîner une électrocution, un incendie ou des blessures graves. **Conserver les règles et les instructions à des fins de référence ultérieure.**

- **Bien assembler l'étau à chaîne à trépied avant de l'utiliser.** L'assemblage adéquat est important afin d'éviter le risque d'effondrement.
- **Mettre l'étau à chaîne à trépied sur une surface solide, plate et nivelée.** Lorsque l'étau à chaîne à trépied se bouge ou se balance, il sera impossible de bien contrôler l'outil ou la pièce.
- **Si jamais il s'effondre, mettre l'étau à chaîne à trépied sur le côté ou d'une façon sécuritaire avant de le laisser sans surveillance.** Laisser l'étau à chaîne à trépied effondré en vertical pourra causer qu'il se bascule.
- **Ne pas surcharger l'étau à chaîne à trépied et ne pas l'utiliser comme s'il était une échelle ou un échafaud.** Surcharger l'étau à chaîne à trépied ou se tenir sur lui pourra causer que le tuyau tombe ou que l'outil se bascule, ce qui occasionnera de blessures.
- **Porter une tenue appropriée. Ne porter ni vêtements amples, ni bijoux. Garder les cheveux et les vêtements à l'écart des pièces en mouvement.** Les vêtements flottants, les bijoux ou les cheveux longs risquent d'être happés par les pièces en mouvement.
- **Ne pas travailler hors de portée. Toujours se tenir bien campé et en équilibre.** Une bonne stabilité procure un meilleur contrôle de l'outil électrique en cas d'imprévus.
- **Évitez les environnements à risques.** N'utiliser l'étau à chaîne à trépied que sur de surfaces plates, nivelées, sèches et dures.
- **Veillez à ce que l'aire de travail soit propre et bien éclairée.** Le désordre et le manque de lumière favorisent les accidents.
- **Gardez la maîtrise.** Assurez en tout temps une prise de pieds ferme et un bon équilibre.
- **Soigneusement entretenir l'étau à chaîne à trépied.** Garder l'étau à chaîne à trépied sec, propre et exempt d'huile et de graisse. Suivez les instructions relatives au changement des accessoires. Examiner périodiquement l'étau à chaîne à trépied en recherchant de signes de dommage et d'usure.
- **Éloignez les spectateurs.** Les enfants et les spectateurs présents sur les lieux de travail devraient se tenir à une distance sécuritaire et ne pas distraire l'utilisateur de l'outil.
- **Pour minimiser les risques de blessures aux yeux, portez toujours des lunettes de protection.**
- **Inspecter fréquemment l'étau à chaîne à trépied et les vis et les remplacer immédiatement s'ils montrent de signes de fissure, d'usure et de dommages.** Ne jamais essayer de réparer ou de corriger ni l'étau à chaîne à trépied ni les éléments de fixation endommagés.
- **Il est possible de se pincer les doigts entre les pieds et le dessous de la paillasse.** Afin de minimiser le risque de blessures, tenir les doigts à l'écart des aires où les pieds seront mis en place.
- **Pour éviter que le tuyau ne glisse, examiner les mâchoires et les remplacer si vous trouvez que les dents sont usées.**
- **Maintenir en l'état les étiquettes et les plaques d'identification.** Des informations importantes y figurent. Si elles sont illisibles ou manquantes, contacter un centre de services et d'entretien MILWAUKEE pour un remplacement gratuit.
- **Toujours faire preuve de bons sens et procéder avec prudence lors de l'utilisation d'outils.** C'est impossible de prévoir toutes les situations dont le résultat est dangereux. Ne pas utiliser cet outil si vous ne comprenez pas ces instructions d'opération ou si vous pensez que le travail dépasse votre capacité ; veuillez contacter Milwaukee Tool ou un professionnel formé pour recevoir plus d'information ou formation.

SPÉCIFICATIONS

No de Cat. 48-22-8690
Étage amovible 48-22-8695
Taille maximale de tuyau ..... 150 mm (6")

PICTOGRAPHIE

Lire le manuel d'utilisation

Ne placez pas la main

Danger d'écrasement de mains

Symbole d'alerte de sécurité

Mettre la main ici

Poignée

Mettre le ridoir

Tourner le ridoir pour le refermer sur place

Danger de pincement de doigts

DESCRIPTION FONCTIONNELLE

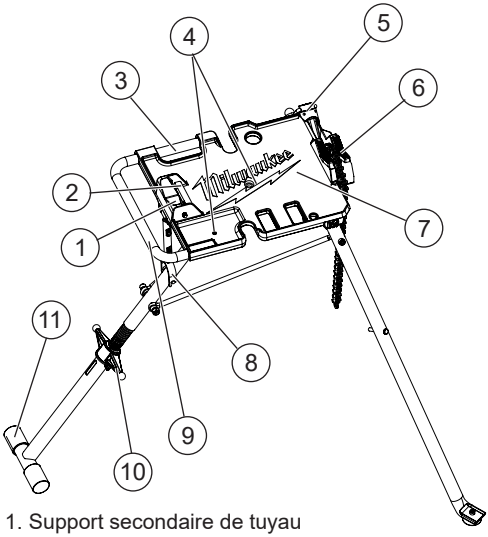

1. Support secondaire de tuyau
2. Loquet pliable de verrouillage de pied
3. Poignée de transport
4. Orifices d'évacuation d'huile
5. Poignée de serrage de chaîne
6. Étau à chaîne
7. Paillasse de travail
8. Ridoir
9. Poignée arrière
10. Ajusteur de niveau
11. Pied avec barre en T

MONTAGE DE L'OUTIL

⚠AVERTISSEMENT L'emploi d'accessoires autres que ceux qui sont expressément recommandés pour cet outil peut comporter des risques.

Inspecter fréquemment l'étau à chaîne à trépied et les vis et les remplacer immédiatement s'ils montrent de signes de fissure, d'usure et de dommages. Ne jamais essayer de réparer ou de corriger ni l'étau à chaîne à trépied ni les éléments de fixation endommagés.

Il est possible de se pincer les doigts entre les pieds et le dessous de la paillasse. Afin de minimiser le risque de blessures, tenir les doigts à l'écart des aires où les pieds seront mis en place.

Mise en place de l'étau à chaîne á trépied

1. S'assurer que l'aire soit sèche, stable et nivelée pour soutenir l'étau à chaîne à trépied.
2. Tenir le support, jumelé à la paillasse, à la hauteur de la poitrine avec le pied avec barre en T posé sur le plancher.

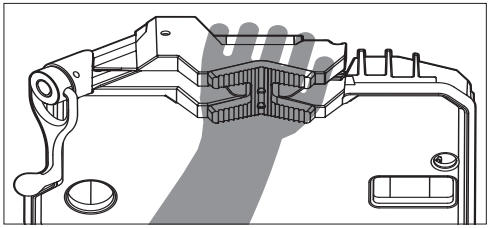

3. Mettre une main derrière l'étau à chaîne et l'autre sur le fond de la paillasse, sous le loquet pliable de verrouillage de pied.
4. Mettre un pied sur le dessus du pied avec barre en T. En prenant le loquet à la main, tirer sur le loquet et le tenir dans cette position pour relâcher les pieds.
5. Pousser l'étau à chaîne vers le bas et le repousser pendant que vous soulevez la partie arrière de la paillasse avec la main qui a le dessous du loquet et procéder à le tourner jusqu'à ce que le support soit complètement déployé.
   REMARQUE : En laissant le système entier tourner autour du pied avec barre en T, le support sera complètement déployé.

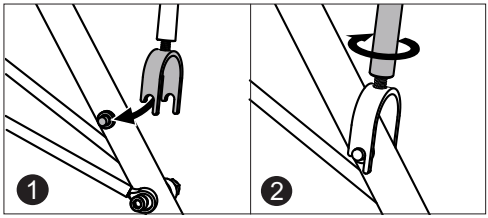

6. Une fois le support est complètement déployé, guider le ridoir vers le pied pour le verrouiller en place (comme illustré au-dessus).
7. Serrer le ridoir à la main pour le verrouiller et corriger le mou restant dans le support. N'utiliser ni une clé ni de pinces pour serrer le ridoir.
8. Utiliser l'ajusteur de niveau, si nécessaire, pour effectuer d'ajustements par rapport au niveau de la table afin d'atteindre l'angle désiré.

Repliage de l'étau à chaîne à trépied

1. Enlever tous les outils et toutes les pièces de la paillasse du support ainsi que de l'étage inférieur.
2. Relâcher le ridoir.
3. Mettre un pied sur le dessus du pied avec barre en T.
4. Mettre l'une de ses mains derrière l'étau à chaîne et l'autre sur la poignée arrière.

REMARQUE : Il est possible de se pincer les doigts pendant que vous repliez le ridoir. Afin de minimiser le risque de blessures, ne pas poser les mains au milieu de la poignée arrière.

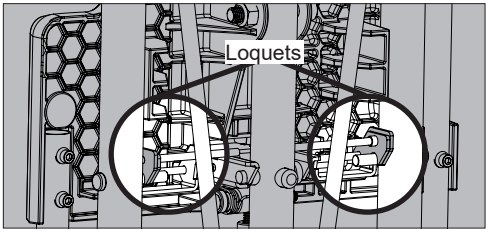

5. Tirer sur l'étau à chaîne vers le haut, en direction du corps, pendant que vous poussez l'autre main pour le faire sortir jusqu'à ce que les pieds se verrouillent dans le loquet (comme illustré au-dessus).
   REMARQUE : Une fois le pied arrière est inséré dans le loquet, il faudra insérer, à la main, les autres pieds dans leurs loquets.

AVIS : Afin de préserver la vie utile du support, lubrifier, au besoin, toutes les pièces/les joints mobiles à l'aide d'un lubrifiant léger. Essuyer l'excès d'huile.

Montage de l'étau à chaîne à trépied sur terre

1. S'assurer que l'étau à chaîne à trépied soit installé sur une surface plate, lisse et nivelée (sur terre).
2. Dévisser les boulons des pieds.
3. Enlever les capuchons en caoutchouc sur le tampon inférieur et celui du pied de barre en T.
4. Se servir des vis M8 pour le monter sur terre à l'aide des orifices qui se trouvent sur les pieds. S'assurer que les vis soient bien serrées durant l'utilisation.
   REMARQUE : Vérifier régulièrement le serrage de toutes les vis.

MANIEMENT

⚠AVERTISSEMENT Afin de minimiser le risque de blessures, toujours porter la protection oculaire appropriée certifiée conforme à la norme ANSI Z87.1.

Fixation de tuyau sur l'étau à chaîne à trépied

1. Relâcher la chaîne et la mettre sur le côté de la mâchoire comportant la poignée de serrage de chaîne.

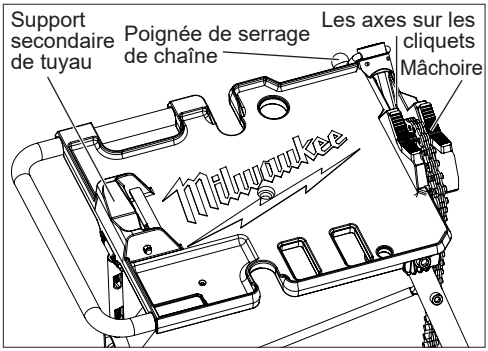

2. Mettre le tuyau sur la mâchoire et le support secondaire. Se servir des supports de tuyau supplémentaires si le tuyau s'étend au-delà de la paillasse.
   REMARQUE : Lorsque les dents ne sont plus visibles sur la mâchoire, veuillez la remplacer tout de suite pour éviter que le tuyau ne glisse.
3. Déplacer la chaîne sur le tuyau et prendre les axes sur les cliquets du côté gauche.
4. Serrer la chaîne autour du tuyau à l'aide de la poignée de serrage.
   REMARQUE : Ne pas trop serrer la manivelle de l'étau à l'aide d'une barre d'allonge, la serrer seulement à la main. Si l'étau à chaîne à trépied est modifié et si une barre d'allonge est utilisée, l'assemblage risque d'échouer.

ACCESOIRES

⚠AVERTISSEMENT L'utilisation d'autres accessoires que ceux qui sont spécifiquement recommandés pour cet outil peut comporter des risques.

Pour une liste complète des accessoires, visiter le site internet www.milwaukeetool.com ou contactez un distributeur.

SERVICE - CANADA

Milwaukee Tool (Canada) Ltd
1.800.268.4015
Monday-Friday, 7:00 AM - 4:30 PM CST
www.milwaukeetool.ca

GARANTIE LIMITÉE - AUX ÉTATS-UNIS ET AU CANADA

Chaque outil électrique* MILWAUKEE (voir exceptions ci-dessous) est garanti à l'acheteur d'origine uniquement pour être exempt de vices de matériaux et de fabrication. Sous réserve de certaines exceptions, MILWAUKEE réparera ou remplacera toute pièce d'un outil électrique qui, après examen par MILWAUKEE, s'est avérée être affectée d'un vice de matériau ou de fabrication et ce pendant une période de cinq (5) ans** à compter de la date d'achat, sauf indication contraire. Retourner l'outil électrique à un centre de réparation en usine MILWAUKEE ou à un poste d'entretien agréé MILWAUKEE, en port prépayé et assuré. Une copie de la preuve d'achat doit être présentée lors du retour du produit. Cette garantie ne couvre pas les dommages que MILWAUKEE détermine être causés par des réparations ou des tentatives de réparation par quiconque autre que le personnel agréé par MILWAUKEE, ou par des utilisations incorrectes, des altérations, des utilisations abusives, une usure normale, une carence d'entretien ou des accidents.

Usure normale : Plusieurs outils électriques requièrent un remplacement et un entretien périodique de leurs pièces pour un meilleur rendement. Cette garantie ne couvre pas la réparation des pièces due à l'utilisation normale de l'outil, y compris, mais sans s'y limiter, les mandrins, les brosses, les cordes, les sabots de scie, les porte-lames, les joints toriques, les joints, les amortisseurs, les lames d'entraînement, les pistons, les percuteurs, les crochets et les rondelles à couvercle amortisseur.

*Cette garantie ne s'applique pas aux cloueuses-agrafeuses pneumatiques, aux pulvérisateurs à peinture sans air, aux blocs-piles pour outils sans fil, aux génératrices d'alimentation portatives à essence, aux outils à main, aux monte-charges – électriques, à levier et à chaîne, aux vestes chauffantes M12™, aux produits ré-usinés, ni aux produits d'essai et de mesure. Il existe des garanties séparées distinctes pour ces produits.

**La période de garantie applicable pour les radios de chantier, le port d'alimentation M12™, la source électrique M18™, le ventilateur de chantier et les chariots de travail industriels Trade Titan™ est d'une durée d'un (1) an à compter de la date d'achat. La période de garantie pour les M18 FUEL™ 1" chocs à couple élevé à poignée en « D », câbles de nettoyage des drains, les accessoires de pistolet à air de vidange AIRSNAKE™ et les niveaux laser USB REDLITHIUM© est de deux (2) ans à compter de la date d'achat. La période de garantie pour le pistolet thermique compact M18™, dépoussiéreur de 8 gallons, M18™ cloueuses à ossature, M18 FUEL™ 1/2" clé à chocs de enclume prolongé, couple contrôlé avec ONE-KEY™, M18 FUEL™ 1" clé à chocs de couple élevé avec ONE-KEY™, M18 FUEL™ compresseur silencieux compact de 7,6 L, les niveaux laser M12™, détecteur laser de 19,8 m, cloueuse a chevilles 23GA M12™, M18 FUEL™ 6,4 mm riveteuse aveugle avec ONE-KEY™, et tampon de pneus basse vitesse M12 FUEL™ est de trois (3) ans à compter de la date d'achat. La période de garantie couvrant la DEL de la lampe de travail à DEL et l'ampoule améliorée à DEL de la lampe de travail est une garantie à vie du produit soumise aux limitations ci-dessus. En cas de défaillance de la DEL ou de l'ampoule à DEL pendant son utilisation normale, la pièce défaillante sera remplacée gratuitement. L'enregistrement de la garantie n'est pas nécessaire pour bénéficier de la garantie en vigueur sur un outil électrique MILWAUKEE. La date de fabrication du produit servira à établir la période de garantie, si aucune preuve d'achat n'est fournie lorsqu'une demande de service sous garantie est déposée.

L'ACCEPTATION DES RECOURS EXCLUSIFS DE RÉPARATION ET DE REMPLACEMENT DÉCRITS DANS LES PRÉSENTES EST UNE CONDITION DU CONTRAT D'ACHAT DE TOUT PRODUIT MILWAUKEE. SI VOUS N'ACCEPTEZ PAS CETTE CONDITION, VOUS NE DEVEZ PAS ACHETER LE PRODUIT. EN AUCUN CAS, MILWAUKEE NE SAURAIT ÊTRE RESPONSABLE DE TOUT DOMMAGE ACCESSOIRE, SPÉCIAL OU INDIRECT, DE DOMMAGES-INTÉRÊTS PUNITIFS OU DE TOUTE DÉPENSE, D'HONORAIRES D'AVOCAT, DE FRAIS, DE PERTE OU DE DÉLAIS ACCESSOIRES À TOUT DOMMAGE, DÉFAILLANCE OU DÉFAUT DE TOUT PRODUIT, Y COMPRIS NOTAMMENT LES PERTES DE PROFIT. CERTAINS ÉTATS ET PROVINCES NE PERMETTANT L'EXCLUSION OU LA LIMITATION DES DOMMAGES DIRECTS OU INDIRECTS, LES RESTRICTIONS CI-DESSUS PEUVENT NE PAS VOUS ÊTRE APPLICABLES. CETTE GARANTIE EST EXCLUSIVE ET REMPLACE TOUTE AUTRE GARANTIE EXPRESSE, QU'ELLE SOIT VERBALE OU ÉCRITE. DANS LA MESURE PERMISE PAR LA LOI, MILWAUKEE RENONCE À TOUTE GARANTIE IMPLICITE, Y COMPRIS, MAIS SANS S'Y LIMITER, TOUTE GARANTIE IMPLICITE DE QUALITÉ MARCHANDE OU D'ADAPTATION À UNE UTILISATION OU À UNE FIN PARTICULIÈRE. DANS LA MESURE OÙ UNE TELLE STIPULATION D'EXONÉRATION N'EST PAS PERMISE PAR LA LOI, LA DURÉE DE CES GARANTIES IMPLICITES EST LIMITÉE À LA PÉRIODE APPLICABLE DE LA GARANTIE EXPRESSE, TEL QUE CELA EST DÉCRIT PRÉCÉDEMMENT. CERTAINS ÉTATS ET PROVINCES NE PERMETTANT PAS DE LIMITATION DE DURÉE DES GARANTIES IMPLICITES, LES RESTRICTIONS CI¬DESSUS PEUVENT DONC NE PAS VOUS ÊTRE APPLICABLES. LA PRÉSENTE VOUS CONFÈRE DES DROITS LÉGAUX PARTICULIERS; VOUS BÉNÉFICIEZ ÉGALEMENT D'AUTRES DROITS QUI VARIENT D'UN ÉTAT À UN AUTRE.

Cette garantie s'applique aux produits vendus aux États-Unis et au Canada uniquement.

Veuillez consulter la rubrique Centre SAV Milwaukee, dans la section Pièces et Services du site Web de MILWAUKEE, à l'adresse www.milwaukeetool.com, ou composer le 1-800-SAWDUST (1-800-729-3878) afin de trouver le centre de service de votre région le plus proche pour l'entretien, sous garantie ou non, de votre outil électrique Milwaukee.

REGLAS ESPECIFICAS DE SEGURIDAD PARA LA PRENSA DE CADENA CON TRIPIÉ

⚠ADVERTENCIA Lea todas las advertencias de seguridad así como todas las instrucciones incluidas con la prensa de cadena con tripié así como todas las herramientas eléctricas que se utilicen con ella. Si no sigue todas las advertencias e instrucciones, se pueden provocar una descarga eléctrica, un incendio o lesiones graves. **Guarde todas las advertencias e instrucciones para consultarlas en el futuro.**

- **Arme correctamente la prensa de cadena con tripié antes de usarla.** El armado correcto es importante para evitar el riesgo de desarmado.
- **Coloque la prensa de cadena con tripié sobre una superficie rígida, plana y uniforme.** Cuando la prensa de cadena con tripié se mueva o se balancee, la herramienta eléctrica o la pieza no podrán controlarse con seguridad ni mantenerse firmes.
- **Cuando se desarme, coloque la prensa de cadena con tripié del lado o de manera segura antes de dejarla desatendida.** Dejar la prensa de cadena con tripié desarmada en posición vertical podrá ocasionar que se caiga.
- **No sobrecargue la prensa de cadena con tripié ni la utilice como escalera ni andamio.** Sobrecargar o subirse a la prensa de cadena con tripié puede ocasionar que se caiga el tubo o que se caiga la herramienta misma, lo que ocasionará lesiones.
- **Porter une tenue appropriée. Ne porter ni vêtements amples, ni bijoux. Garder les cheveux et les vêtements à l'écart des pièces en mouvement.** Les vêtements flottants, les bijoux ou les cheveux longs risquent d'être happés par les pièces en mouvement.
- **Ne pas travailler hors de portée. Toujours se tenir bien campé et en équilibre.** Une bonne stabilité procure un meilleur contrôle de l'outil électrique en cas d'imprévus.
- **Evite utilizarlos en entornos peligrosos.** Utilice la prensa de cadena con tripié únicamente sobre superficies planas, uniformes, secas y rígidas.
- **Mantenga el área de trabajo limpia y bien iluminada.** Las áreas desordenadas u oscuras son propicias para los accidentes.
- **Mantenga el control.** Mantenga el apoyo y balance adecuado, todo el tiempo.
- **Dé mantenimiento a la prensa de cadena con tripié con sumo cuidado.** Mantenga la prensa de cadena con tripié seca, limpia y libre de aceite y grasa. Al cambiar accesorios, siga las instrucciones correspondientes. Inspeccione con frecuencia la prensa de cadena con tripié para confirmar que no presente daños ni desgaste.
- **Mantenga alejados a los espectadores.** Los niños y los espectadores debieran mantenerse a una distancia segura fuera del area de trabajo, para evitar que el operador se distraiga.
- **Para reducir el riesgo de lesiones, siempre utilice protección para los ojos.**

- **Revise la prensa de cadena con tripié y los tornillos con frecuencia y cámbielos de inmediato si presentan fisuras, desgaste o daños.** No intente arreglar ni corregir la prensa de cadena con tripié o los sujetadores si están dañados.
- **Es posible que se pellizque los dedos entre las patas y la parte baja de la cubierta de la mesa.** Para reducir el riesgo de lesiones, mantenga los dedos alejados de las áreas en que se fijarán las patas
- **Para evitar que la tubería se deslice, examine las mordazas y cámbielas cuando los dientes estén desgastados.**
- **Conserve las etiquetas y las placas nominales.** Contienen información importante. Si son ilegibles o no están presentes, comuníquese con un centro de servicio MILWAUKEE para obtener un reemplazo gratuito.
- **Válgase siempre de su sentido común y sea cuidadoso cuando utilice herramientas.** No es posible anticipar todas las situaciones que podrían tener un desenlace peligroso. No utilice esta herramienta si no entiende estas instrucciones de uso o si considera que el trabajo a realizar supera sus capacidades, comuníquese con Milwaukee Tool o con un profesional capacitado para recibir capacitación o información adicional.

ESPECIFICACIONES

Cat. No.. 48-22-8690
Repisa móvil 48-22-8695
Tamaño máximo de tubería ..... 150 mm (6")

SIMBOLOGÍA

Leer el manual del operador

No colocar la mano

Peligro de aplastamiento de manos

Símbolo de alerta de seguridad

Coloque la mano aquí

Empuñadura

Fije el tensor

Gire el tensor para apretarlo

Peligro de presión de dedos

DESCRIPCION FUNCIONAL

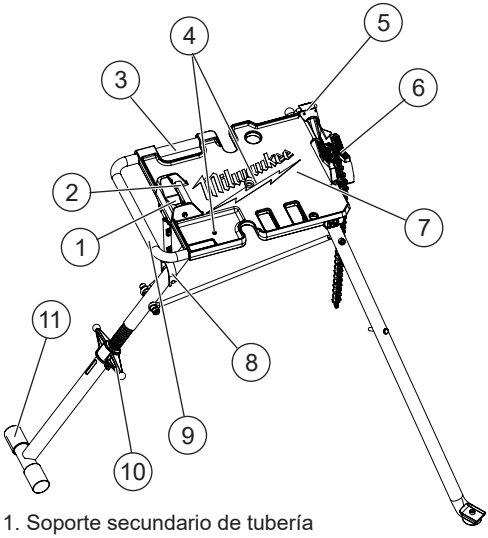

1. Soporte secundario de tubería
2. Pestillo plegable de fijación de pata
3. Asa de trasporte
4. Orificios de vaciado de aceite
5. Empuñadura de tensión de cadena
6. Prensa de cadena
7. Cubierta de trabajo
8. Tensor
9. Mango trasero
10. Ajustador de nivel
11. Pata con barra en T

ENSAMBLAJE

⚠ADVERTENCIA Utilice únicamente accesorios específicamente recomendados para esta herramienta. El uso de accesorios no recomendados podría resultar peligroso.

Revise la prensa de cadena con tripié y los tornillos con frecuencia y cámbielos de inmediato si presentan fisuras, desgaste o daños. No intente arreglar ni corregir la prensa de cadena con tripié o los sujetadores si están dañados.

Es posible que se pellizque los dedos entre las patas y la parte baja de la cubierta de la mesa. Para reducir el riesgo de lesiones, mantenga los dedos alejados de las áreas en que se fijarán las patas.

Colocación de la prensa de cadena con tripié

1. Asegúrese que el área esté seca, estable y nivelada para apoyar la prensa de cadena con tripié.
2. Sostenga el soporte con la cubierta a la altura del pecho mientras la pata con barra en T descansa sobre el piso.

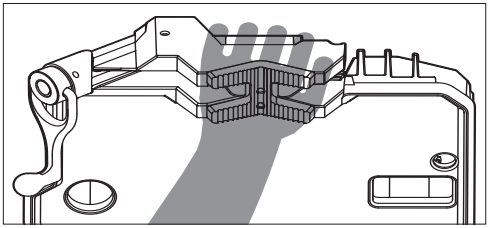

3. Coloque una mano detrás de la prensa de cadena y la otra sobre la parte baja de la cubierta, por debajo del pestillo plegable de fijación de pata.
4. Coloque una pata sobre la parte superior de la pata con barra en T. Con la mano que sostiene el pestillo, jale, sin soltar, el pestillo para desplegar las patas.
5. Presione la prensa de cadena hacia abajo y lejos mientras levanta la parte trasera de la cubierta con la mano que está sosteniendo la parte baja del pestillo. Continúe girándola hasta que el soporte esté totalmente desplegado.
   NOTA: Al permitir que todo el sistema gire alrededor de la pata con barra en T, se desplegará totalmente el soporte.

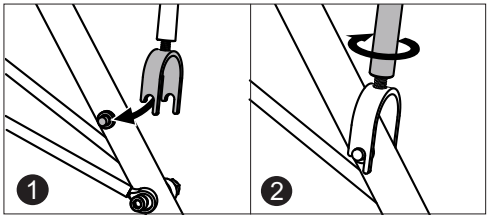

6. Cuando el soporte esté totalmente desplegado, guíe el tensor hacia la pata para fijarlo en su sitio (tal como se muestra en la imagen anterior).
7. Apriete el tensor con la mano para fijarlo y apriete cualquier parte floja en el soporte. No utilice una llave ni pinzas para apretar el tensor.
8. Utilice el ajustador de nivel, de ser necesario, para realizar ajustes el nivel de la mesa para así tener el ángulo deseado.

Repliegue de la prensa de cadena con tripié

1. Retire todas las herramientas y piezas de la cubierta que está en el soporte, así como las que se encuentren en la repisa inferior.
2. Suelte el tensor.
3. Coloque una pata sobre la parte superior de la pata con barra en T.
4. Coloque una mano detrás de la prensa de cadena y la otra en el mango trasero.

NOTA: Es posible que se pellizque los dedos con el tensor mientras repliega la herramienta. Para reducir el riesgo de lesiones, no coloque la mano en el centro del mango trasero.

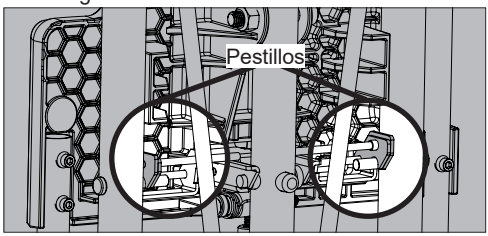

5. Jale la prensa de cadena hacia arriba, en dirección del cuerpo, mientras empuja con la otra mano hacia abajo y hacia afuera hasta que las patas se fijen en el pestillo (tal como se muestra en la imagen anterior).
   NOTA: Después de que la pata trasera entre en el pestillo, será necesario que las demás patas se pongan manualmente en los pestillos correspondientes.

AVISO: Con el fin de mantener la vida útil del soporte, lubrique todas las piezas/juntas móviles con un lubricante ligero, según resulte necesario. Limpie todo el exceso de aceite.

Montaje de la prensa de cadena con tripié al piso

1. Asegúrese de que la prensa de cadena con tripié se instale en una superficie plana, lisa y uniforme (al piso).
2. Destornille los pernos que están en las patas.
3. Retire las tapas de caucho en las almohadillas inferior y de la pata con barra en T.
4. Utilice tornillos M8 para montar la herramienta en el suelo con los orificios que se encuentran en las patas. Asegúrese de que los tornillos estén apretados durante su uso.
   NOTA: Revise con frecuencia que los tornillos estén apretados.

OPERACIÓN

⚠ADVERTENCIA Con el fin de minimizar el riesgo de lesiones, siempre utilice la protección de ojos adecuada indicada para cumplir con lo dispuesto en la norma ANSI Z87.1.

Fijación de la tubería a la prensa de cadena con tripié

1. Afloje la cadena y colóquela en la mordaza, del lado de la empuñadura de tensión de cadena.

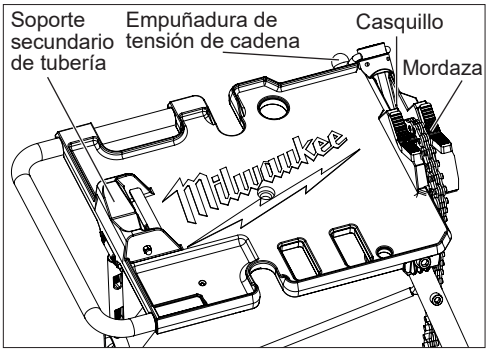

2. Coloque la tubería en la mordaza y el soporte secundario. Utilice los soportes adicionales de tubería si esta última se extiende más allá de la cubierta.
   NOTA: Cuando los dientes de la mordaza no sean visibles, cámbiela de inmediato para evitar que la tubería se deslice.
3. Mueva la cadena por encima de la tubería y embone los pasadores al casquillo del lado izquierdo.
4. Apriete la cadena alrededor de la tubería con la empuñadura de tensión.
   NOTA: No apriete excesivamente la empuñadura de la prensa con una barra extensora, sólo apriétela con la mano. Si se modifica la prensa de cadena con tripié y si se utiliza una barra extensora, el ensamblado podría presentar fallas.

ACCESORIOS

⚠ADVERTENCIA Utilice sólo los accesorios específicamente recomendados. Otros accesorios puede ser peligroso.

Para una lista completa de accessorios, visite nuestro sitio en Internet: www.milwaukeetool.com o póngase en contacto con un distribuidor.

SOPORTE DE SERVICIO - MEXICO

CENTRO DE ATENCION A CLIENTES
Techtronic Industries Mexico, S.A. de C.V.
Av. Presidente Masarik 29 Piso 7
11560 Polanco V Seccion
Miguel Hidalgo, Distrito Federal, México
01 (800) 030-7777 o (55) 4160-3540
Lunes a Viernes (9am a 6pm)
O contáctanos en **www.milwaukeetool.com.mx**

GARANTÍA LIMITADA - E.U.A. Y CANADÁ

Cada herramienta eléctrica* de MILWAUKEE (ver excepciones a continuación) está garantizada para el comprador original únicamente de que no tenga material y mano de obra defectuosos. Sujeto a ciertas excepciones, MILWAUKEE reparará o reemplazará cualquier parte en una herramienta eléctrica que tenga defectos de material o mano de obra según lo determine MILWAUKEE mediante una revisión, por un periodo de cinco (5) años** después de la fecha de compra a menos que se indique lo contrario. Al devolver la herramienta eléctrica a un Centro de Servicio de la fábrica de MILWAUKEE o a una Estación de Servicio Autorizada de MILWAUKEE, se requiere que el flete esté pagado por adelantado y asegurado. Se debe incluir una copia del comprobante de compra con el producto devuelto. Esta garantía no aplica a daños que MILWAUKEE determine que son ocasionados por reparaciones o intentos de reparaciones realizados por una persona que no sea personal autorizado de MILWAUKEE, uso indebido, alteraciones, maltrato, desgaste normal, falta de mantenimiento o accidentes.

Desgaste normal: Muchas herramientas eléctricas necesitan un reemplazo periódico de partes y servicio para lograr el mejor desempeño. Esta garantía no cubre la reparación cuando el uso normal ha agotado la vida de una parte, incluyendo sin limitar a mandriles, cepillos, cables, zapatas de la sierra, abrazaderas de la hoja, anillos en O, sellos, protectores, hojas de desatornilladores, pistones, herrajes, levantadores y arandelas de cubierta de los protectores.

*Esta garantía no cubre clavadoras y grapadoras neumáticas, pistola de pintura a presión, baterías inalámbricas, generadores de energía portátil de gasolina, herramientas de mano, palanca y cadena de mano de polipasto - eléctricas, indumentaria calefactada M12™, producto reacondicionado y productos de prueba y medición. Existen garantías por separado y distintas disponibles para estos productos.

**El periodo de garantía para los radios para obra, puerto de energía M12™, fuente de poder M18™, ventiladores para obra y carretillas de trabajo industrial Trade Titan™ es de un (1) año a partir de la fecha de compra. El período de garantía para los M18 FUEL™ 1" llaves de impacto de alto torque con d en empuñadura, cables de limpieza de drenaje y AIRSNAKE™ los accesorios de pistola de aire de limpieza de drenaje, y los niveles láser mediante USB REDLITHIUM® es de dos (2) años a partir de la fecha de compra. El periodo de garantía de la pistola de calor compacta M18™, extractor de polvo de 8 galones, M18™ enmarcar clavadoras, M18 FUEL™ 1/2" yunque prolongado torque controlado llave de impacto con ONE-KEY™, M18 FUEL™ 1" llave de impacto de alto esfuerzo de torsión con ONE-KEY™, M18 FUEL™ de 7,6 L compacto compresor silencioso, los niveles láser M12™, detector láser de 19,8 m, clavadora M12™ 23GA, M18 FUEL™ 6,4 mm ribeteadora ciega con ONE-KEY™, y raspador de neumáticos de baja velocidad M12 FUEL™ es de tres (3) años a partir de la fecha de compra. El periodo de garantía de las lámparas de LED en la Lámpara de trabajo LED y el Bulbo mejorado de LED para la Luz de trabajo es por la vida del producto sujeto a las limitaciones anteriores. Si durante el uso normal el LED o Bulbo de LED falla, la parte será reemplazada sin cargo.

No se requiere el registro de la garantía para obtener la garantía correspondiente a un producto de herramienta eléctrica de MILWAUKEE. La fecha de manufactura del producto se utilizará para determinar el periodo de garantía si no se proporciona comprobante de compra al solicitar el servicio en garantía.

LA ACEPTACIÓN DE LOS REMEDIOS EXCLUSIVOS DE REPARACIÓN Y REEMPLAZO AQUÍ DESCRITOS ES UNA CONDICIÓN DEL CONTRATO PARA LA COMPRA DE TODO PRODUCTO DE MILWAUKEE. SI USTED NO ACEPTA ESTA CONDICIÓN, NO DEBE COMPRAR EL PRODUCTO. MILWAUKEE NO SERÁ RESPONSABLE EN NINGÚN CASO DE DAÑOS INCIDENTALES, ESPECIALES, EMERGENTES O PUNITIVOS NI DE NINGÚN COSTO, HONORARIOS LEGALES, GASTOS, PÉRDIDAS O DEMORAS ALEGADOS COMO CONSECUENCIA DE ALGÚN DAÑO, FALLA O DEFECTO EN NINGÚN PRODUCTO, INCLUYENDO, ENTRE OTROS, RECLAMACIONES POR PÉRDIDA DE UTILIDADES. ALGUNOS ESTADOS NO PERMITEN LA EXCLUSIÓN O LIMITACIÓN DE RESPONSABILIDAD POR DAÑOS INCIDENTALES O EMERGENTES, POR LO QUE LA ANTERIOR LIMITACIÓN O EXCLUSIÓN PODRÍA NO APLICARSE EN SU CASO. ESTA GARANTÍA ES EXCLUSIVA Y REEMPLAZA TODAS LAS DEMÁS GARANTÍAS EXPRESAS, ESCRITAS U ORALES. EN LA MEDIDA EN QUE LO PERMITA LA LEY, MILWAUKEE DESCONOCE CUALQUIER GARANTÍA IMPLÍCITA, INCLUYENDO SIN LIMITACIÓN CUALQUIER GARANTÍA IMPLÍCITA DE COMERCIABILIDAD O IDONEIDAD PARA UN FIN O USO ESPECÍFICO; EN LA MEDIDA EN QUE DICHO DESCONOCIMIENTO NO SEA PERMITIDO POR LA LEY, DICHAS GARANTÍAS IMPLÍCITAS SE LIMITAN A LA DURACIÓN DE LA GARANTÍA EXPRESA CORRESPONDIENTE SEGÚN SE DESCRIBIÓ ANTERIORMENTE. ALGUNOS ESTADOS NO PERMITEN LIMITACIONES SOBRE LA DURACIÓN DE UNA GARANTÍA IMPLÍCITA, POR LO QUE LA ANTERIOR LIMITACIÓN PUDIERA NO APLICARSE A USTED. ESTA GARANTÍA LE DA DERECHOS LEGALES ESPECÍFICOS Y USTED PODRÍA ADEMÁS TENER OTROS DERECHOS QUE VARÍAN DE UN ESTADO A OTRO.

Esta garantía aplica al producto vendido en los Estados Unidos y Canadá únicamente.

Consulte la "Búsqueda de centro de servicio" en la sección de Partes y servicio del sitio web de MILWAUKEE en www.milwaukeetool.com o llame al 1.800.SAWDUST (1.800.729.3878) para localizar su centro de servicio más cercano para darle servicio con y sin garantía a una herramienta eléctrica de Milwaukee.

PÓLIZA DE GARANTÍA - VALIDA SOLO PARA MÉXICO, AMÉRICA CENTRAL Y EL CARIBE

La garantía de TECHTRONIC INDUSTRIES es por 5 años a partir de la fecha original de compra.

Esta tarjeta de garantía cubre cualquier defecto de material y mano de obra en ese Producto.

Para hacer válida esta garantía, presente esta tarjeta de garantía, cerrada/sellada por el distribuidor o la tienda donde compró el producto, al Centro de Servicio Autorizado (ASC). O, si esta tarjeta no se ha cerrado/sellado, presente la prueba original de compra a ASC. Llame 55 4160-3547 para encontrar el ASC más cercano, para servicio, partes, accesorios o componentes.

Procedimiento para hacer válida esta garantía

Lleve el producto a ASC, junto con la tarjeta de garantía cerrada/sellada por el distribuidor o la tienda donde compró el producto, y cualquier pieza o componente defectuoso se reemplazará sin costo para usted. Cubriremos todos los costos de flete con relación a este proceso de garantía

Excepciones

Esta garantía no tendrá validez en las siguientes situaciones:

a) Cuando el producto se use de manera distinta a la que indica el manual del usuario final o de instrucciones.
b) Cuando las condiciones de uso no sean normales.
c) Cuando otras personas no autorizadas por TECHTRONIC INDUSTRIES modifiquen o reparen el producto.

Nota: si el juego de cables está dañado, tiene que reemplazarse en un Centro de Servicio Autorizado para evitar riesgos eléctricos.

CENTRO DE SERVICIO Y ATENCIÓN
Llame al 55 4160-3547

IMPORTADO Y COMERCIALIZADO POR
TECHTRONIC INDUSTRIES, MÉXICO, S.A. DE C.V.
Miguel de Cervantes Saavedra No.301 Piso 5, Torre Norte
11520 Colonia Ampliación Granada
Miguel Hidalgo, Ciudad de Mexico, Mexico

Modelo: _____

Fecha de Compra: _____

Sello del Distribuidor:

MILWAUKEE TOOL
13135 West Lisbon Road
Brookfield, WI 53005 USA

58148690d2 08625200101Q-02(A)
01/21 Printed in China