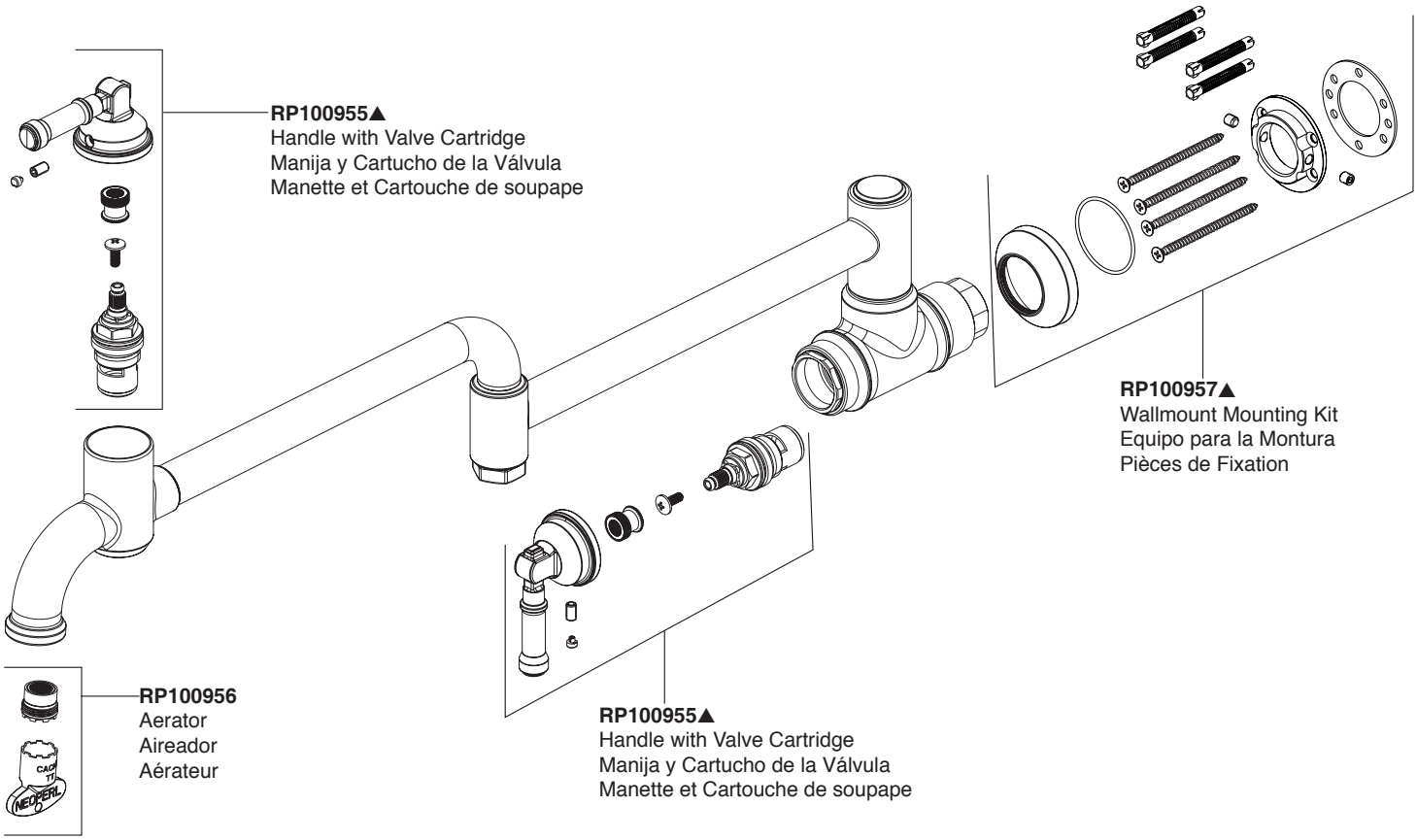Model/Modelo/Modèle
1190LFL
Series/Series/Seria